Montage vor der Wand
Assembly in front of the wall

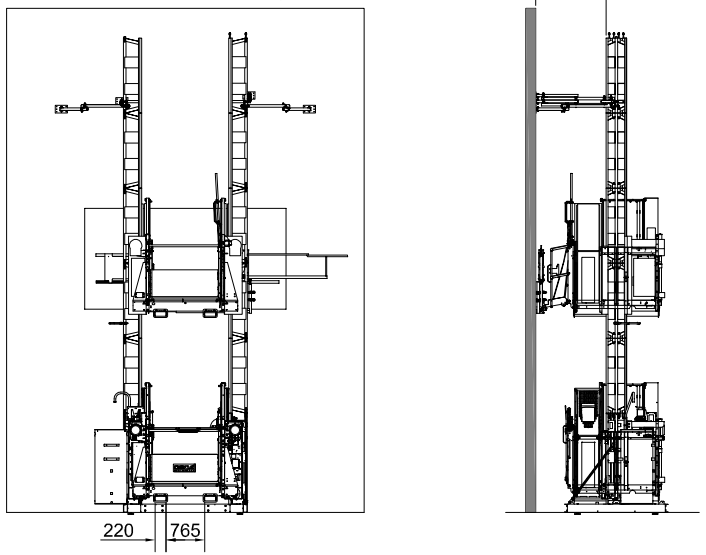

Montage vor dem Gerüst Assembly in front of the scaffolding

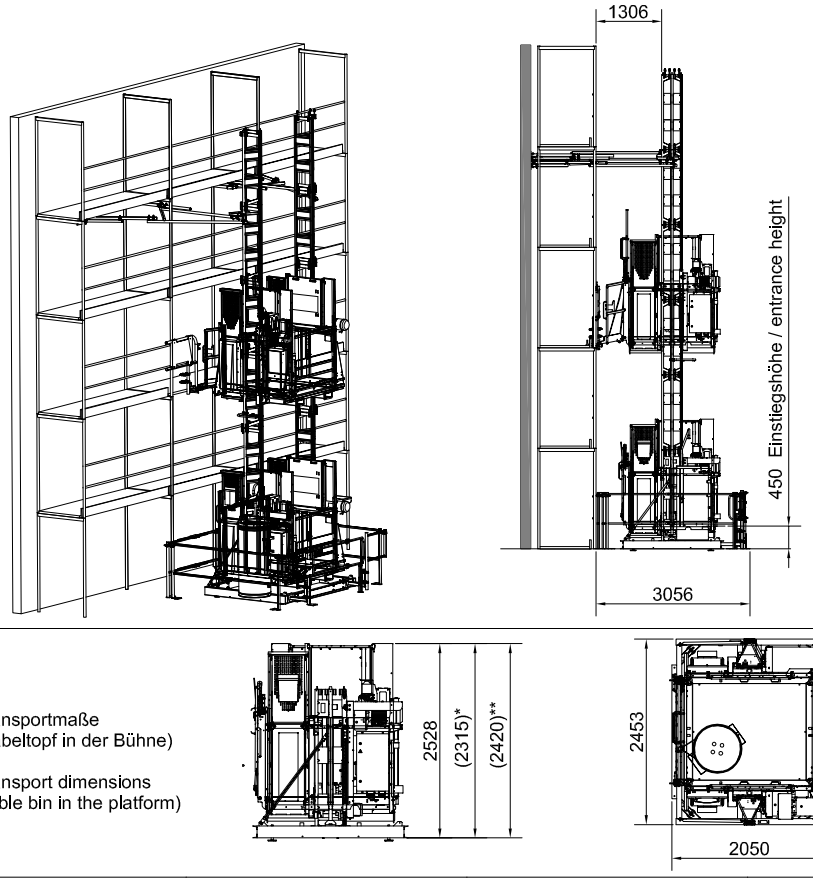

Transportmaße
(Kabeltopf in der Bühne)

Transport dimensions
(cable bin in the platform)

Platzbedarf vor Wand
Space requirement in front of the wall

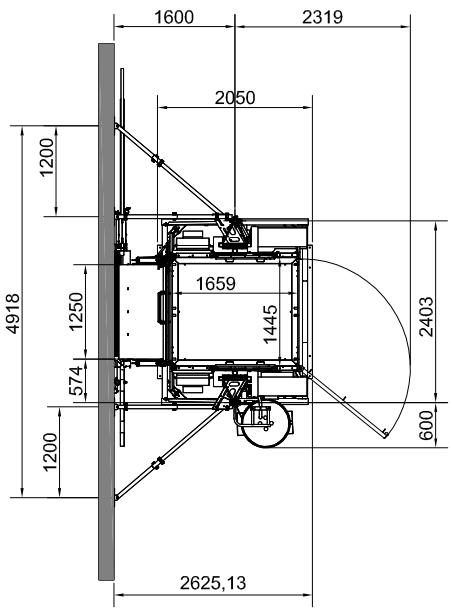

Platzbedarf vor Gerüst (mit Umwehrung gez.)
Space requirement in front of the scaffolding (shown with enclosure)

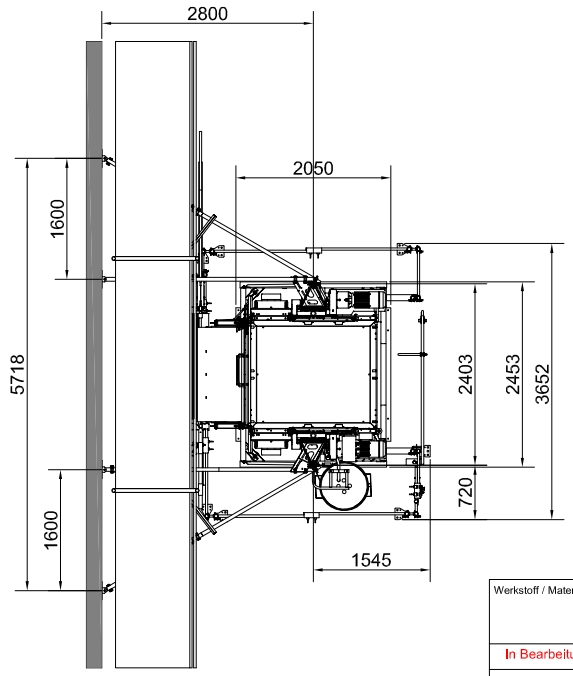

Art. 02610 GEDA 1500ZZP BÜHNE A
* 2315 ohne M-Steg / without assembly plank
** 2420 mit M-Steg / with assembly plank

Schachtmaße mit/ohne Kabeltopf (kein Personentransport)
Shaft dimensions with/without cable bin (no person transport)

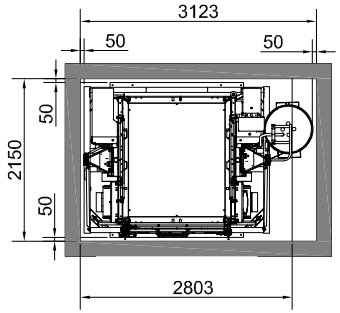

Schacht - Durchgangsmaße (500mm von Bühneninnenkante)
Hoistway size (500mm from platform`s interior)

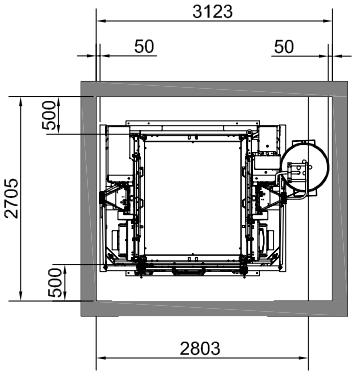

Werkstoff / Material:			Tol.: Tol.: Tol.	Gewicht / Weight: 151367,211 kg ID: 02651	
In Bearbeitung	Datum / Date	Name	Benennung / Title: Gerätemaße GEDA 1500ZZP Bühne A-3		Maßstab / Scale: 1:75
erstellt / created	03.02.2017	GEDA\barwlg			
geändert / changed	27.02.2017	Barwlg			
GEDA® Dechentreiter GmbH & Co. KG Mertinger Str. 60 86663 Asbach-Bäumenheim			Zeichnungsnummer / Drawing number: 1084030.idw -	Datei-/File-Name: 1084029.iam - Urspr. / Orgin:	A2 1 /2

Montage vor der Wand
Assembly in front of the wall

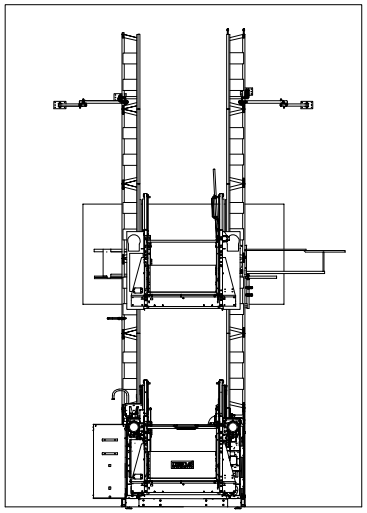

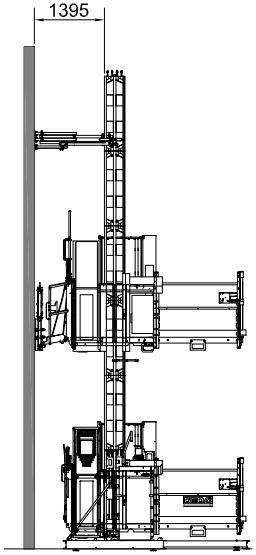

Platzbedarf vor Wand
Space requirement in front of the wall

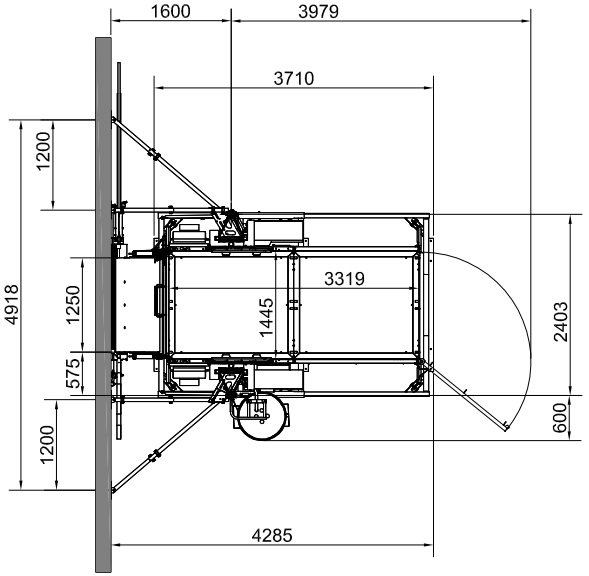

Schachtmaße mit/ohne Kabeltopf (kein Personentransport)
Shaft dimensions with/without cable bin (no person transport)

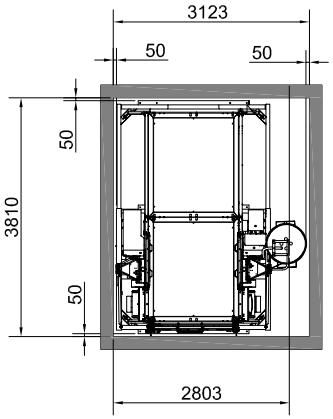

Montage vor dem Gerüst / Assembly in front of the scaffolding

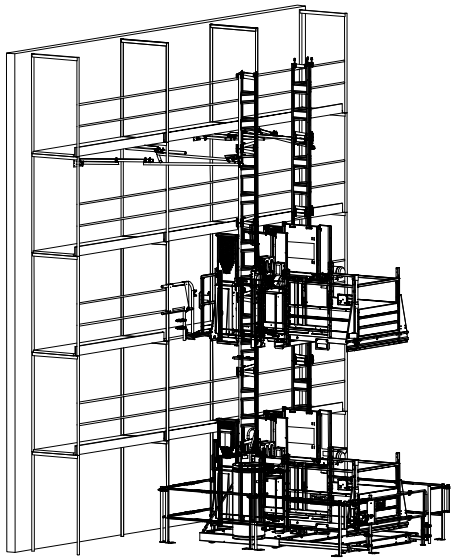

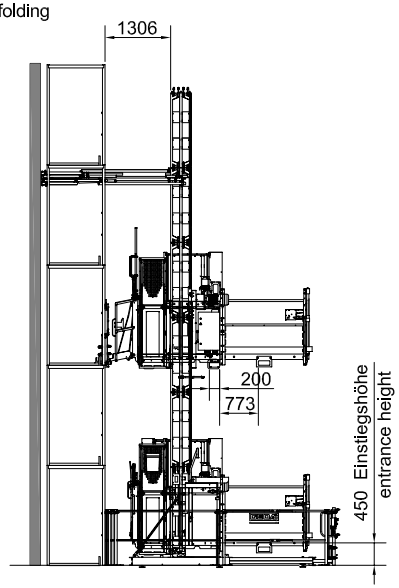

Platzbedarf vor Gerüst (mit Umwehrung gez.)
Space requirement in front of the scaffolding
(shown with enclosure)

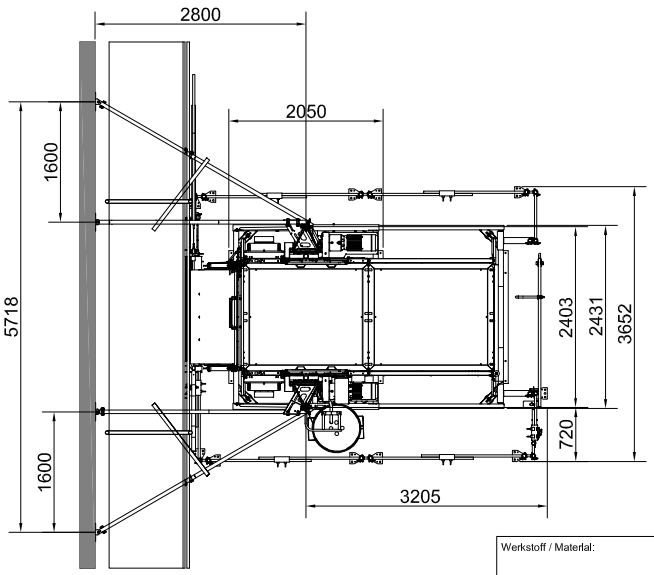

Schacht - Durchgangsmaße (500mm von Bühneninnenkante)
Hoistway size (500mm from platform`s interior)

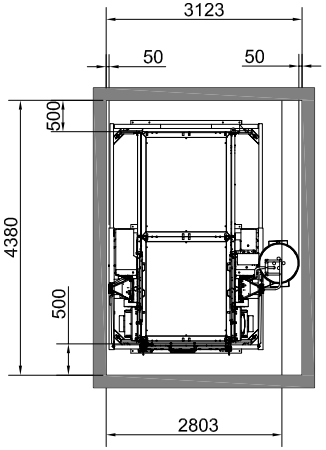

Transportmaße
(Kabeltopf in der Bühne)

Transport dimensions
(cable bin in the platform)

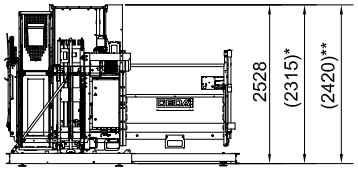

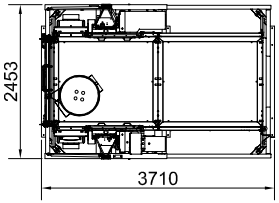

Art. 02611 GEDA 1500ZZP BÜHNE B
* 2315 ohne M-Steg / without assembly plank
** 2420 mit M-Steg / with assembly plank

Werkstoff / Material:		Tol.: Tol.: Tol.:	Gewicht / Weight: 175569,218 kg ID: 02652	
In Bearbeitung	Datum / Date	Name	Benennung / Title: Gerätemaße GEDA 1500ZZP Bühne B-3	Maßstab / Scale: 1:75
erstellt / created	13.02.2017	GEDA\barwig		
geändert / changed	24.02.2017	Barwig		
GEDA® Dechentreiter GmbH & Co. KG Mertinger Str. 60 86663 Asbach-Bäumenheim		Zeichnungsnummer / Drawing number: 1084408.idw -	Datei-/File-Name: 1084407.iam -	A2
			Urspr. / Orign:	1 /2

Montage vor der Wand
Assembly in front of the wall

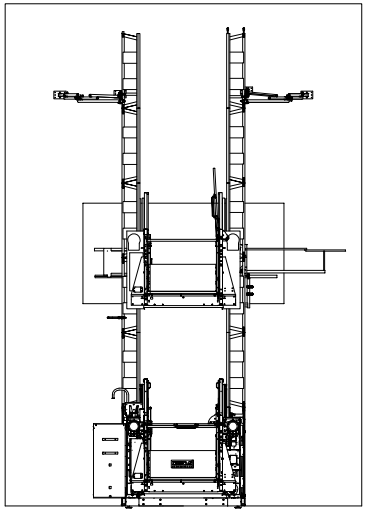

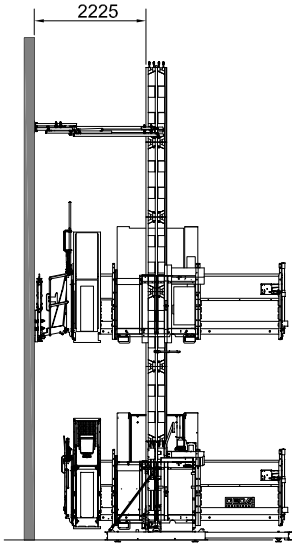

Montage vor dem Gerüst
Assembly in front of the scaffolding

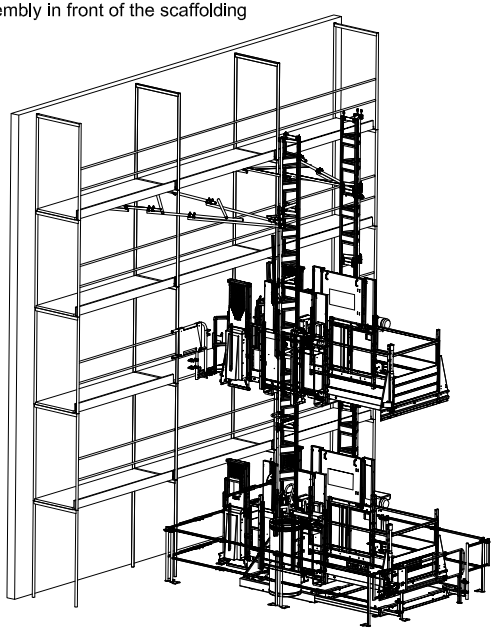

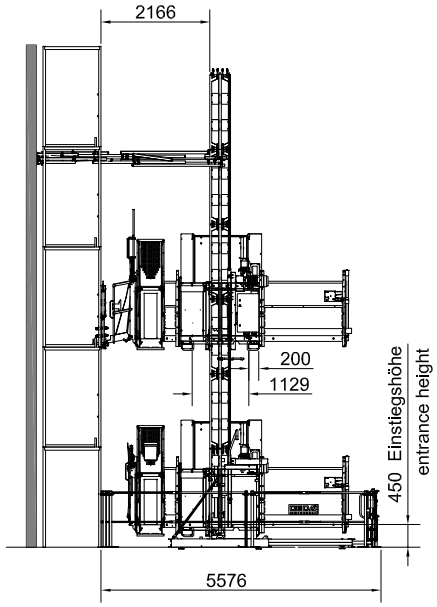

Platzbedarf vor Wand
Space requirement in front of the wall

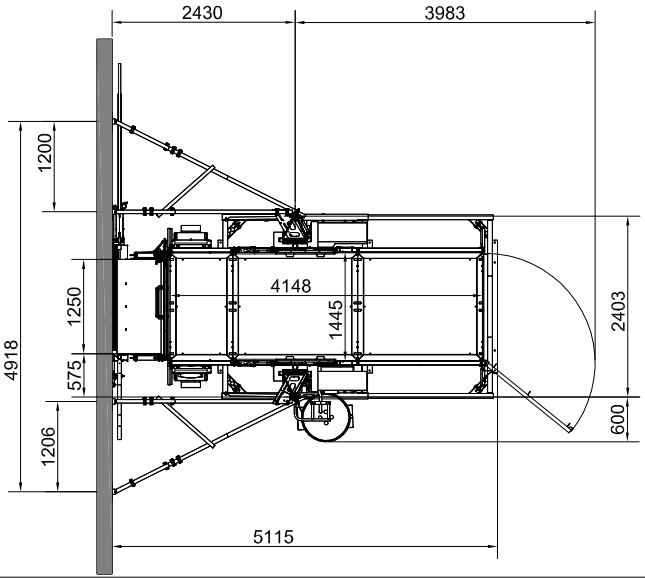

Schachtmaße mit/ohne Kabeltopf
(kein Personentransport)
Shaft dimensions with/without cable bin
(no person transport)

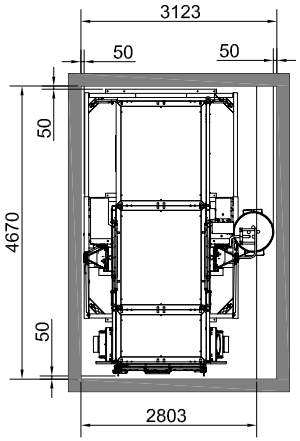

Platzbedarf vor Gerüst (mit Umwehrung gez.)
Space requirement in front of the scaffolding
(shown with enclosure)

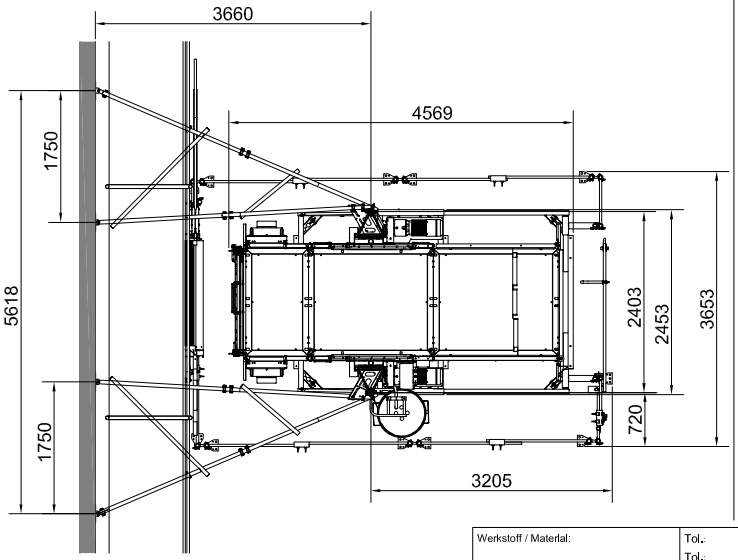

Schacht - Durchgangsmaße
(500mm von Bühneninnenkante)
Hoistway size (500mm from platform`s interior)

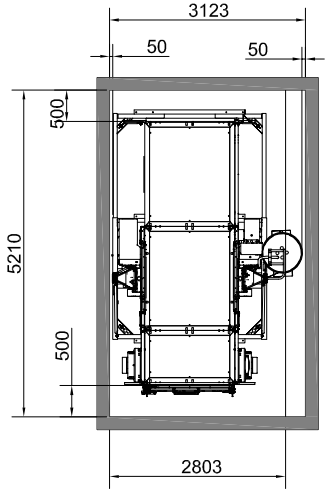

Transportmaße
(Kabeltopf in der Bühne)

Transport dimensions
(cable bin in the platform)

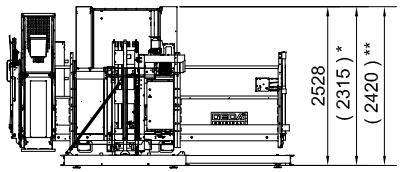

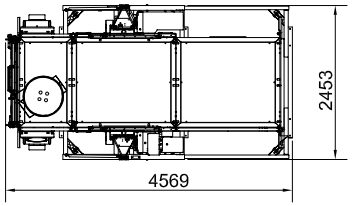

Art. 02622 GEDA 1500ZZP BÜHNE BL
* 2315 ohne M-Steg / without assembly plank
** 2420 mit M-Steg / with assembly plank

Werkstoff / Material:		Tol.: Tol.: Tol.:	Gewicht / Weight: 175951,415 kg ID: 02654	
In Bearbeitung	Datum / Date	Name	Benennung / Title: Gerätemaße GEDA 1500ZZP Bühne BL-3	Maßstab / Scale: 1:75
erstellt / created	21.02.2017	GEDA\barwig		
geändert / changed	23.02.2017	Barwig		
GEDA® Dechentreiter GmbH & Co. KG Mertinger Str. 60 86663 Asbach-Bäumenheim		Zeichnungsnummer / Drawing number: 1085023.idw -	Datei-/File-Name: 1085022.iam - Urspr. / Orgin:	A2 1 /2

Montage vor der Wand
Assembly in front of the wall

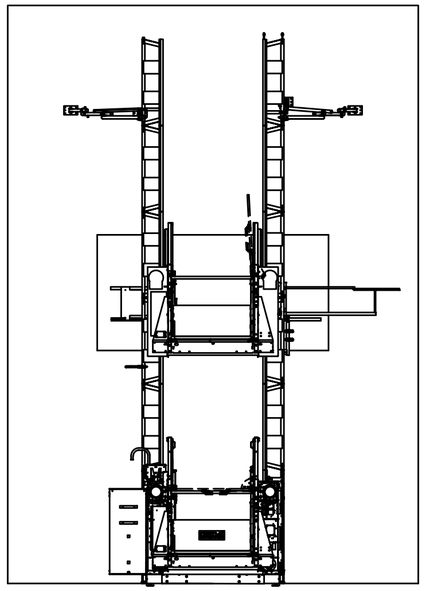

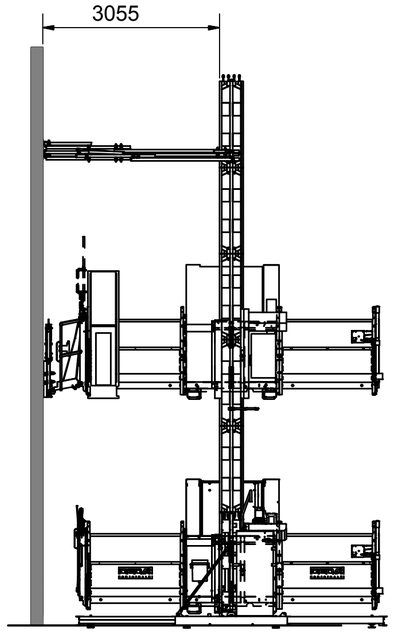

Platzbedarf vor Wand / space requirement in front of the wall

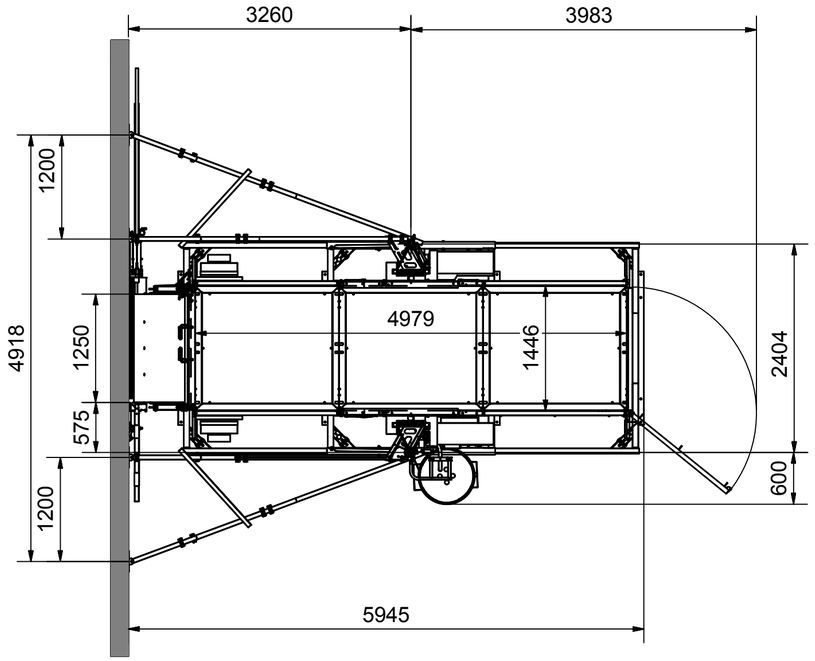

Schachtmaße mit/ohne Kabeltopf
(kein Personentransport)
Shaft dimensions with/without cable bin
(no person transport)

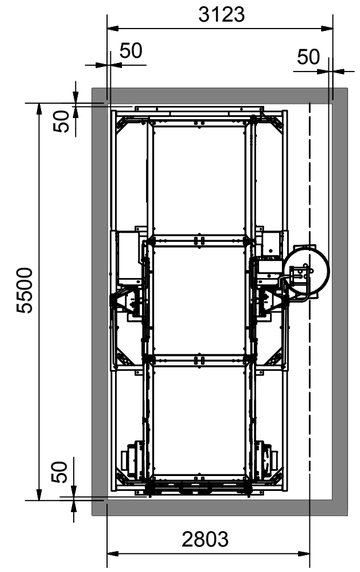

Montage vor dem Gerüst
Assembly in front of the scaffolding

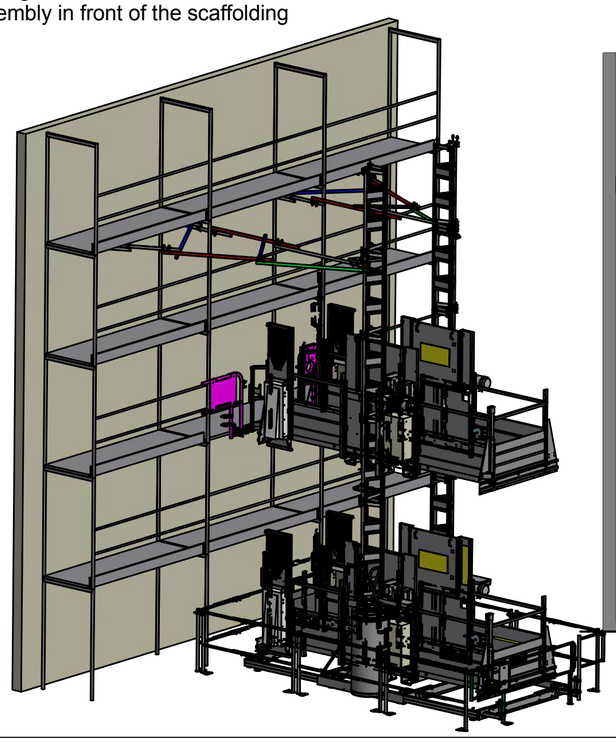

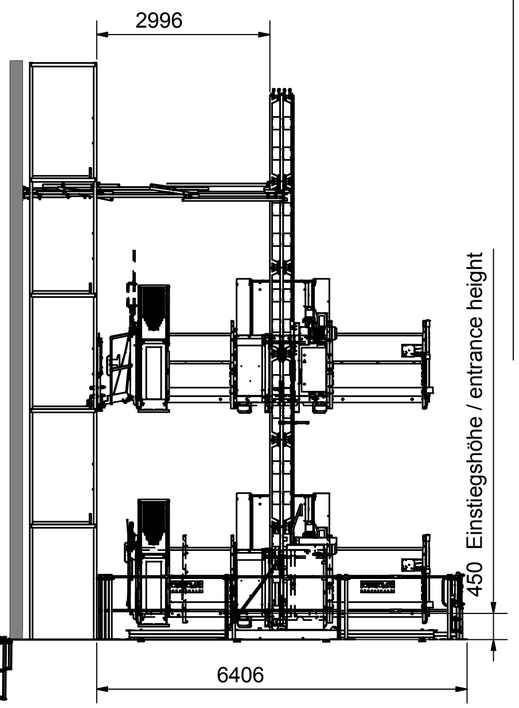

Platzbedarf vor Gerüst (mit Umwehrung gez.)
Space requirement in front of the scaffolding (shown with enclosure)

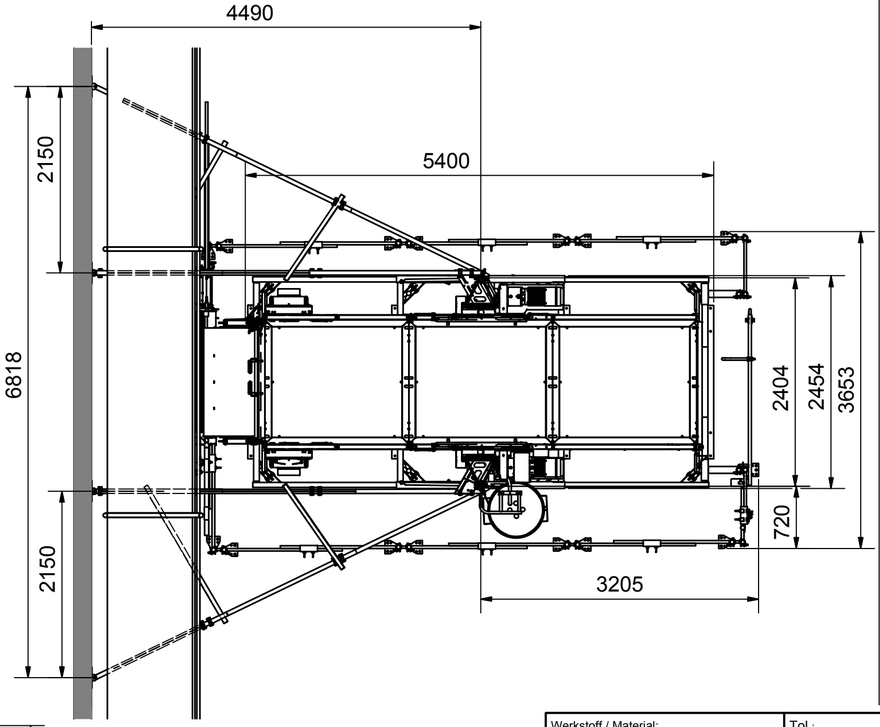

Schacht - Durchgangsmaße
(500mm von Bühneninnenkante)
Hoistway size (500mm from platform`s interior)

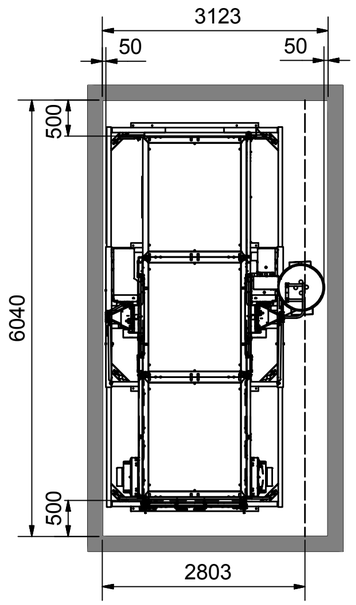

Transportmaße
(Kabelt. in der Bühne)

Transport dimensions
(cable bin in
the platform)

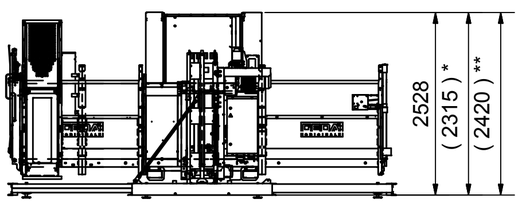

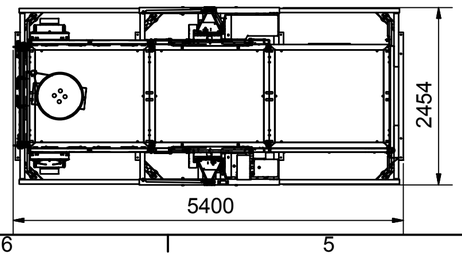

Art. 02623 GEDA 1500ZZP BÜHNE BLL
* 2315 ohne M-Steg / without assembly plank
** 2420 mit M-Steg / with assembly plank

Werkstoff / Material:	Tol.: Tol.: Tol.:	Gewicht / Weight: 175951,415 kg	ID: 02655	
In Bearbeitung	Datum / Date	Name	Benennung / Title: Gerätemaße GEDA 1500ZZP Bühne BLL-3	Maßstab / Scale: 1:75
erstellt / created	21.02.2017	GEDA\barwig		
geändert / changed	23.02.2017	Barwig		
GEDA® Dechentreiter GmbH & Co. KG Mertinger Str. 60 86663 Asbach-Bäumenheim	Zeichnungsnummer / Drawing number: 1085149.idw -		Datei-/File-Name: 1085148.iam - Urspr. / Origin:	A2 1 /2

Montage vor der Wand
Assembly in front of the wall

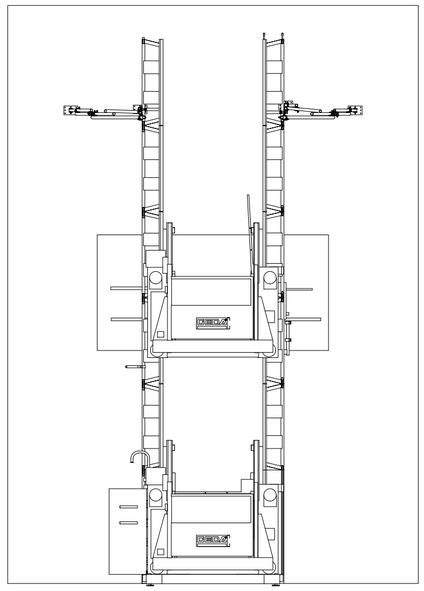

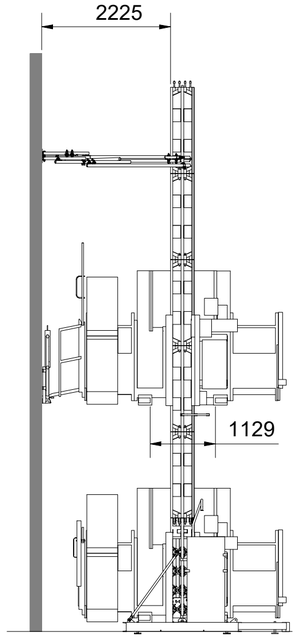

Platzbedarf vor Wand
Space requirement in front of the wall

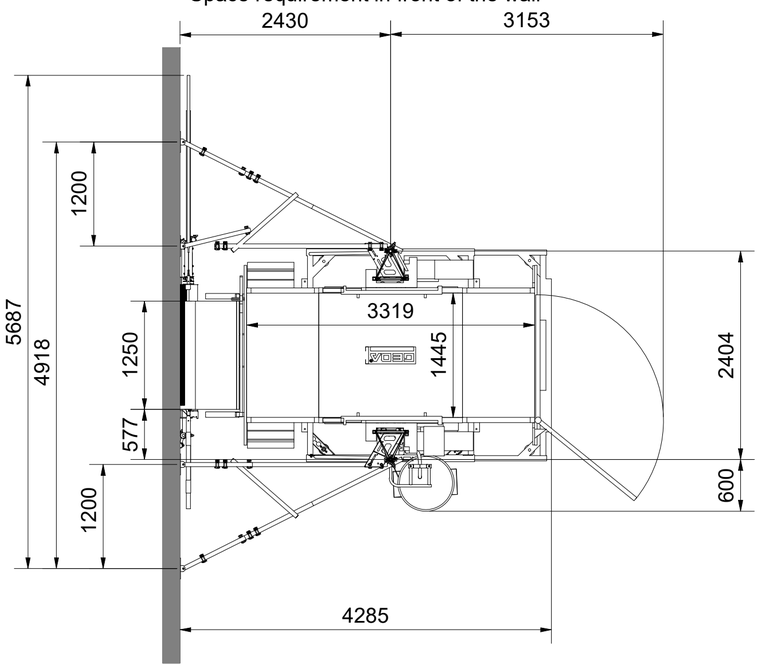

Schachtmaße mit/ohne Kabeltopf (kein Personentransport)
Shaft dimensions with/without cable bin (no person transport)

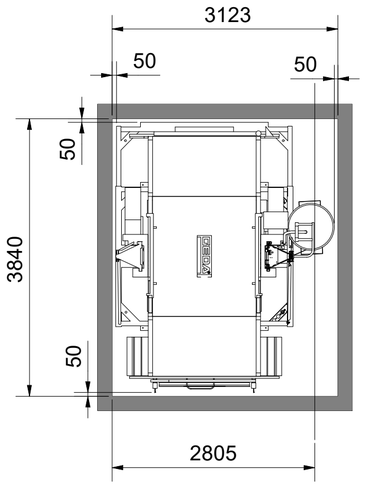

Montage vor dem Gerüst
Assembly in front of the scaffolding

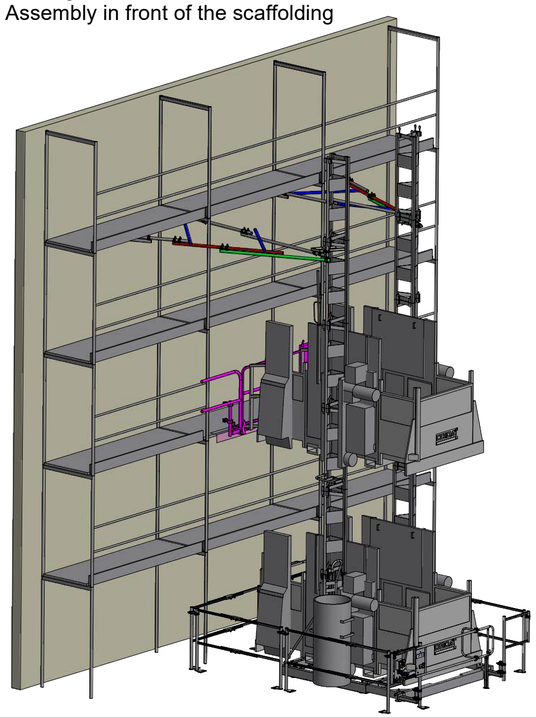

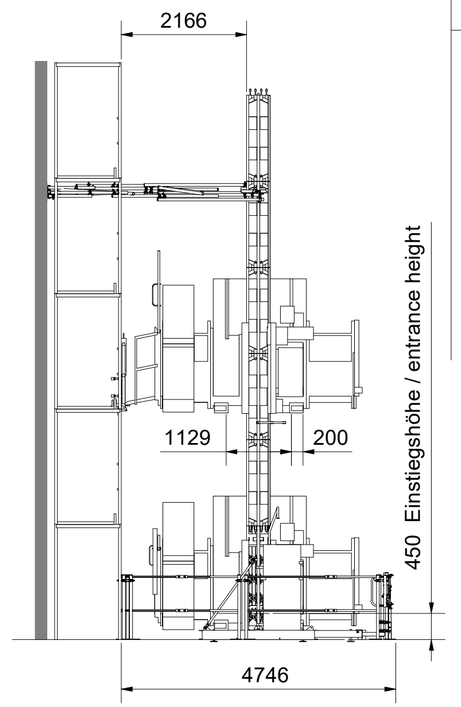

Platzbedarf vor Gerüst (mit Umwehrung gez.)
Space requirement in front of the scaffolding
(shown with enclosure)

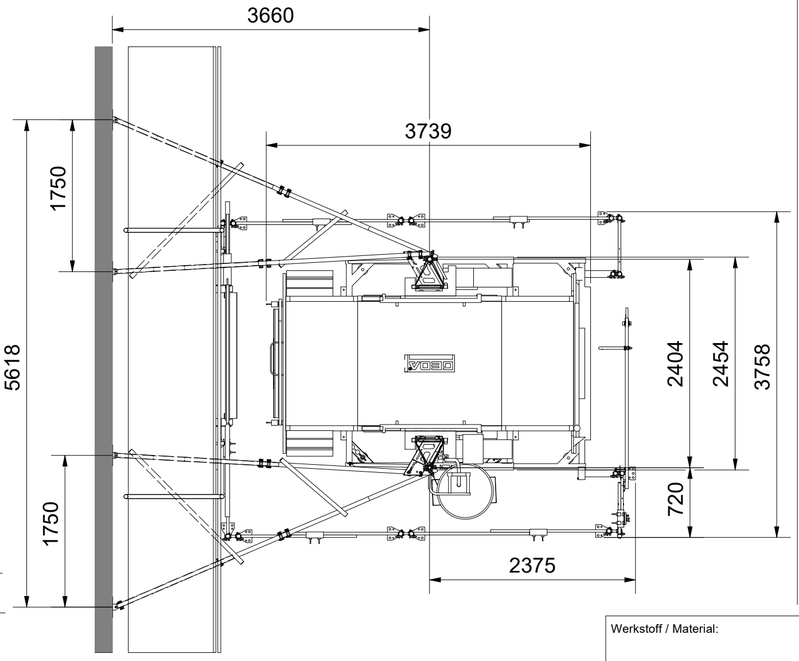

Schacht - Durchgangsmaße (500mm von Bühneninnenkante)
Hoistway size (500mm from platform`s interior)

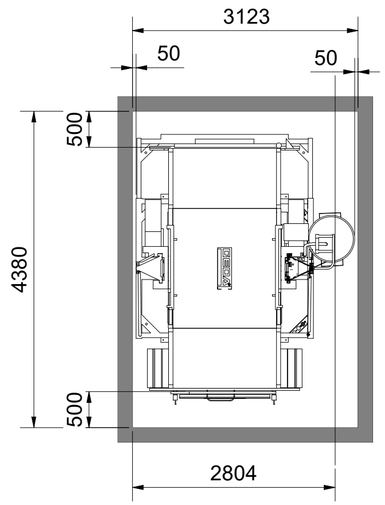

Transportmaße
(Kabeltopf in der Bühne)

Transport dimensions
(cable bin in the platform)

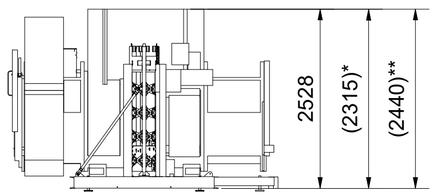

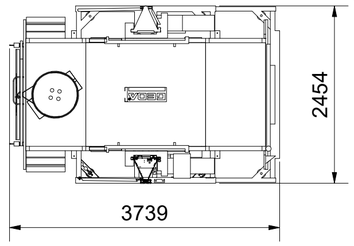

Art. 02642 GEDA 1500ZZP BÜHNE BS
Art. 02653 GEDA 1500ZZP BÜHNE BS-2
Art. 02645 GEDA 1500ZZP BÜHNE B1 [BS] USA
* 2315 ohne M-Steg / without assembly plank
** 2420 mit M-Steg / with assembly plank

Werkstoff / Material:		Tol.: Tol.: Tol.:	Gewicht / Weight: 156399,109 kg ID: 02656	
In Bearbeitung	Datum / Date	Name	Benennung / Title: Gerätemaße GEDA 1500ZZP Bühne BS-3	Maßstab / Scale: 1:75
erstellt / created	15.02.2017	GEDA\barwig		
geändert / changed	20.11.2017	BORDON		
GEDA® Dechentreiter GmbH & Co. KG Mertinger Str. 60 86663 Asbach-Bäumenheim			Zeichnungsnummer / Drawing number: 1084690.idw -	Datei-/File-Name: 1084689.iam - Urspr. / Origin: A2 1 /2

Montage vor der Wand / Assembly in front of the wall

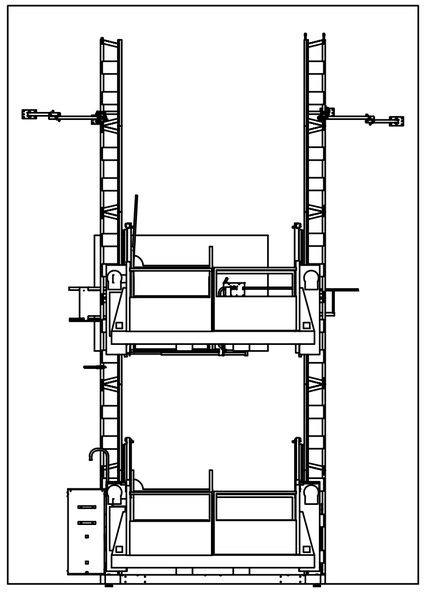

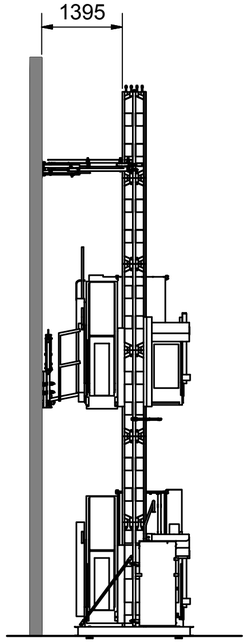

Montage vor dem Gerüst / Assembly in front of the scaffolding

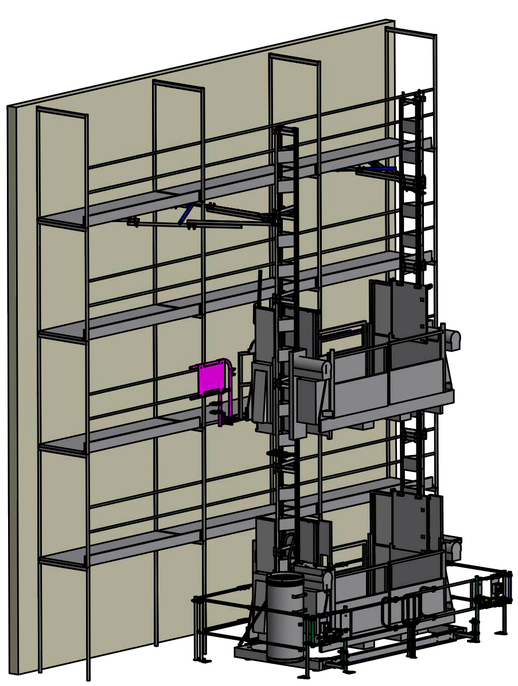

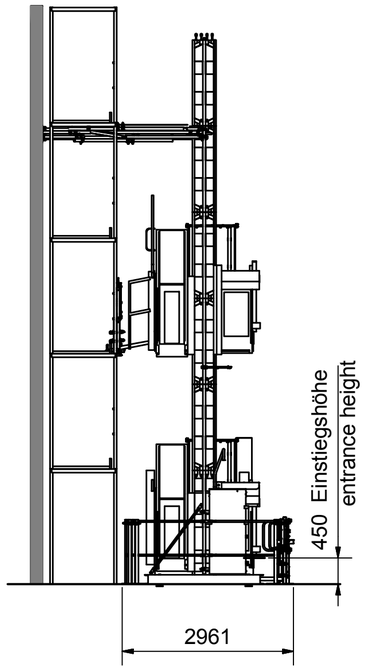

Transportmaße
(Kabeltopf in der Bühne)

Transport dimensions
(cable bin in the platform)

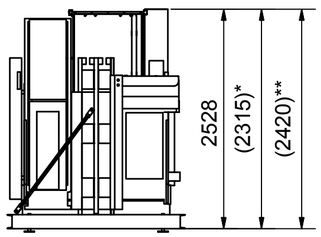

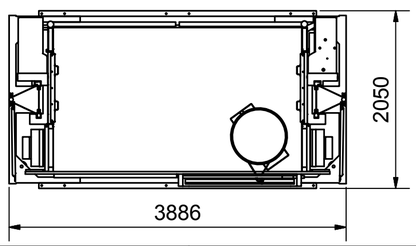

Platzbedarf vor Wand
Space requirement in front of the wall

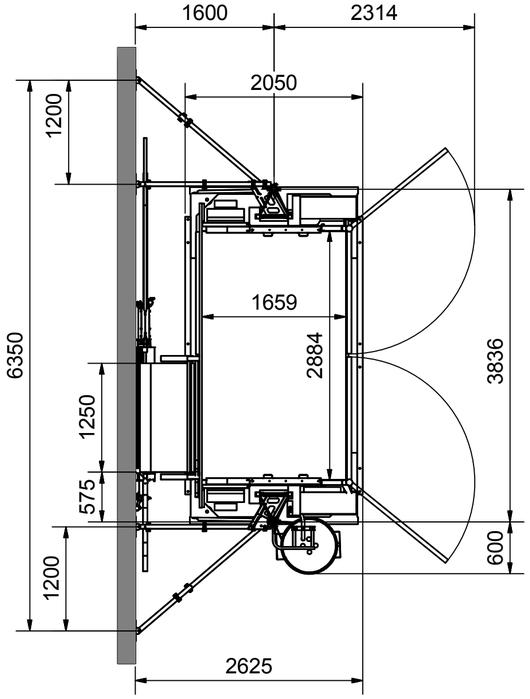

Schachtmaße mit/ohne Kabeltopf (kein Personentransport)
Shaft dimensions with/without cable bin (no person transport)

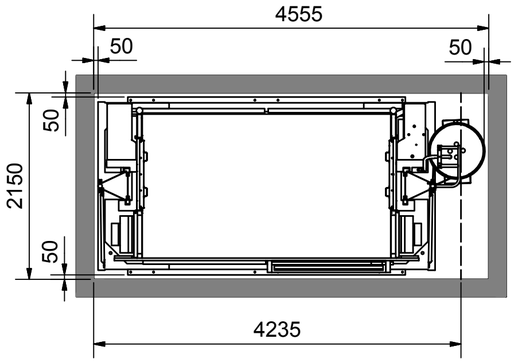

Platzbedarf vor Gerüst (mit Umwehrung gez.)
Space requirement in front of the scaffolding
(shown with enclosure)

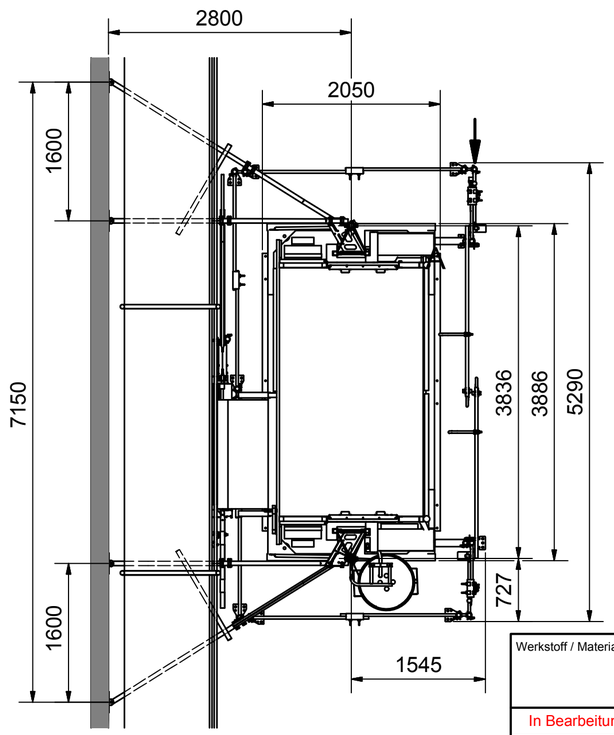

Art. 02612 GEDA 1500ZZP BÜHNE C
* 2315 ohne M-Steg / without assembly plank
** 2420 mit M-Steg / with assembly plank

Schacht - Durchgangsmaße (500mm von Bühneninnenkante)
Hoistway size (500mm from platform`s interior)

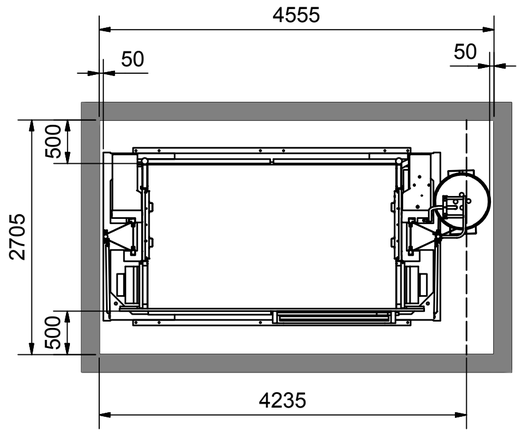

Werkstoff / Material:	Tol.: Tol.: Tol.:	Gewicht / Weight: 170098,643 kg		
		ID: 02660		
In Bearbeitung	Datum / Date	Name	Benennung / Title: Gerätemaße GEDA 1500ZZP Bühne C-3	Maßstab / Scale: 1:75
erstellt / created	20.01.2017	GEDA\barwig		
geändert / changed	28.02.2017	barwig		
GEDA® Dechentreiter GmbH & Co. KG Mertinger Str. 60 86663 Asbach-Bäumenheim		Zeichnungsnummer / Drawing number: 1082919.idw -	Datei-/File-Name: 1082415.iam - Urspr. / Origin:	A2 1 /2

Montage vor der Wand / Assembly in front of the wall

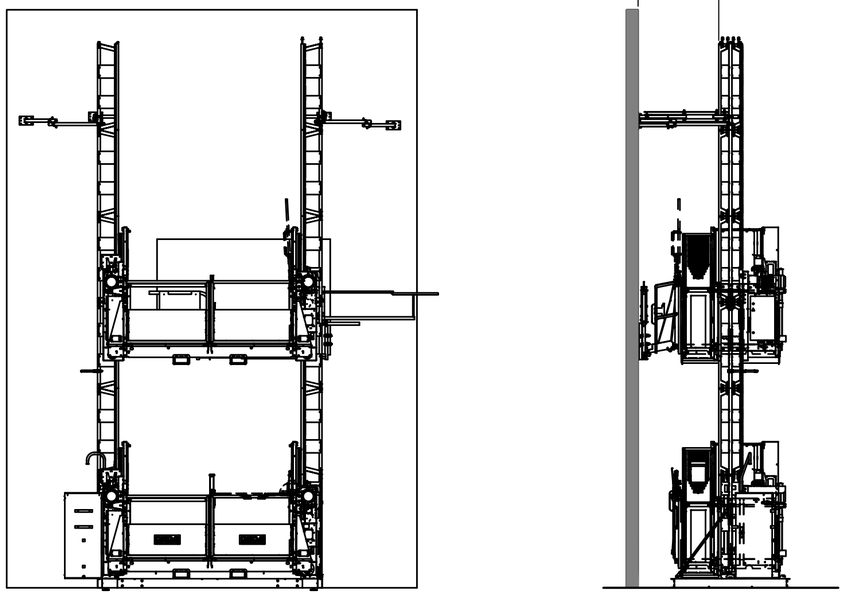

Montage vor dem Gerüst / Assembly in front of the scaffolding

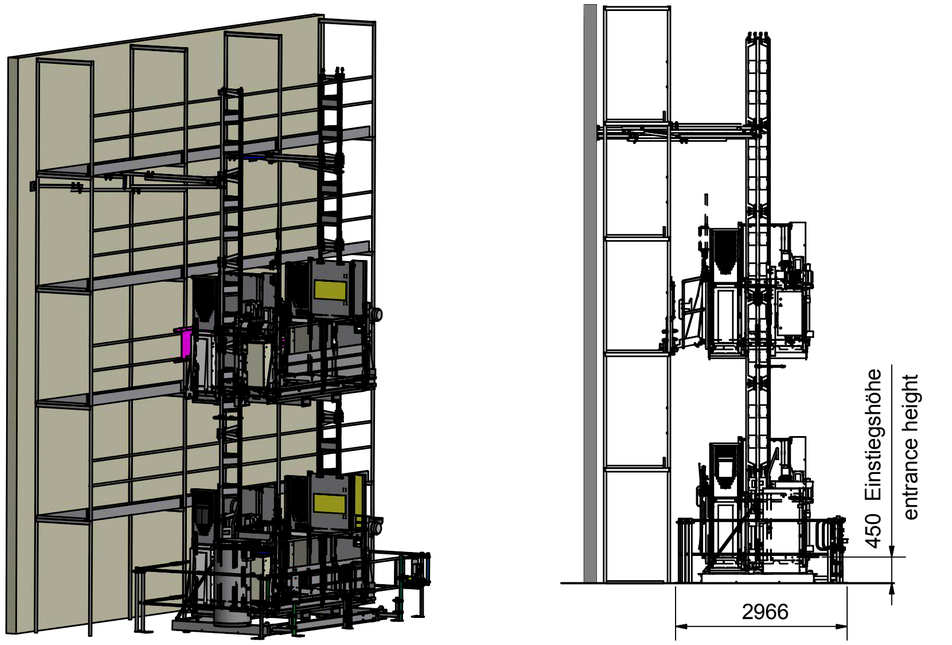

Transportmaße
(Kabeltopf in der Bühne)

Transport dimensions
(cable bin in the platform)

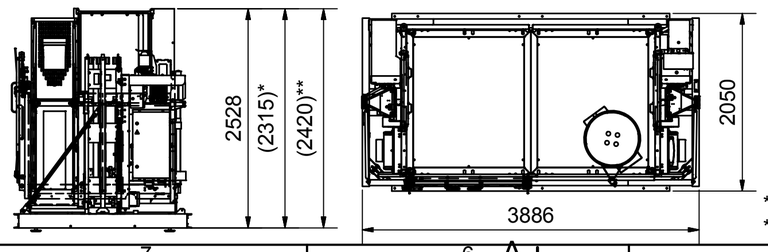

Platzbedarf vor Wand / Space requirement in front of the wall

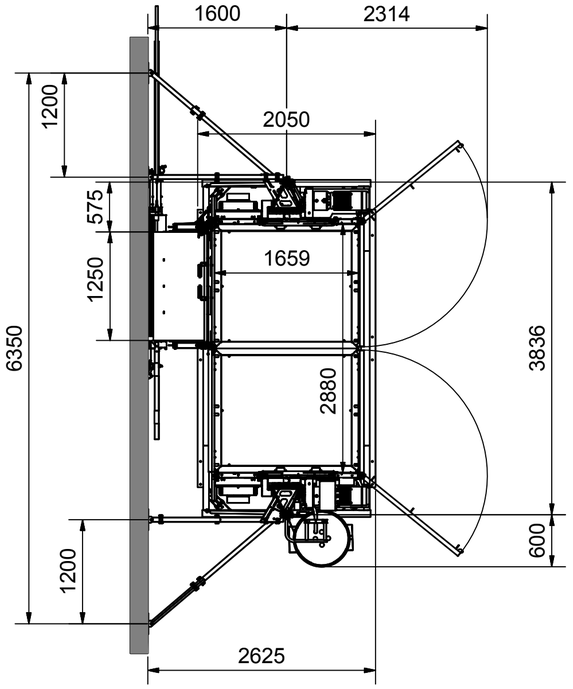

Platzbedarf vor Gerüst (mit Umwehrung gez.)
Space requirement in front of the scaffolding (shown with enclosure)

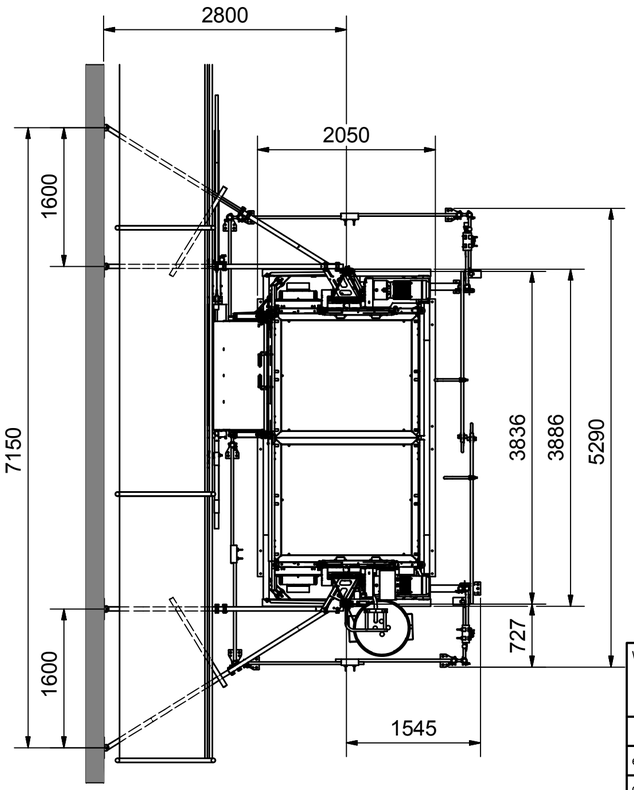

Art. 02613 GEDA 1500ZZP BÜHNE D
* 2315 ohne M-Steg / without assembly plank
** 2420 mit M-Steg / with assembly plank

Schachtmaße mit/ohne Kabeltopf (kein Personentransport)
Shaft dimensions with/without cable bin (no person transport)

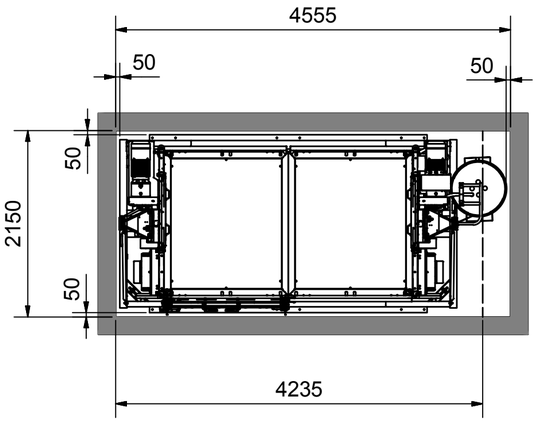

Schacht - Durchgangsmaße (500mm von Bühneninnenkante)
Hoistway size (500mm from platform`s interior)

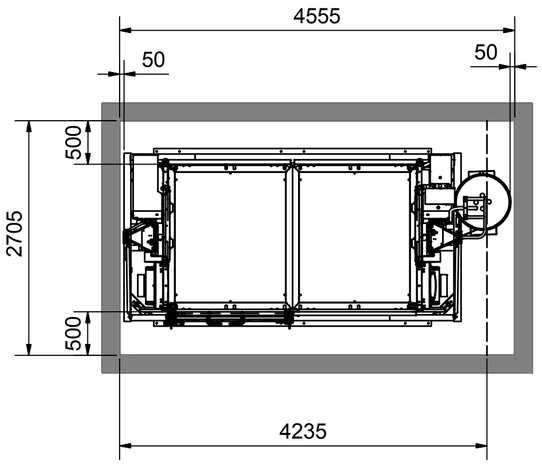

Werkstoff / Material:		Tol.: Tol.: Tol.:	Gewicht / Weight: 169980,134 kg ID: 02661	
In Bearbeitung	Datum / Date	Name	Benennung / Title: Gerätemaße GEDA 1500ZZP Bühne D-3	Maßstab / Scale: 1:75
erstellt / created	23.01.2017	GEDA\barwig		
geändert / changed	01.03.2017	barwig		
GEDA® Dechentreiter GmbH & Co. KG Mertinger Str. 60 86663 Asbach-Bäumenheim			Zeichnungsnummer / Drawing number: 1083321.idw -	Datei-/File-Name: 1083320.iam - Urspr. / Origin: A2 1 /2

Montage vor der Wand / Assembly in front of the wall

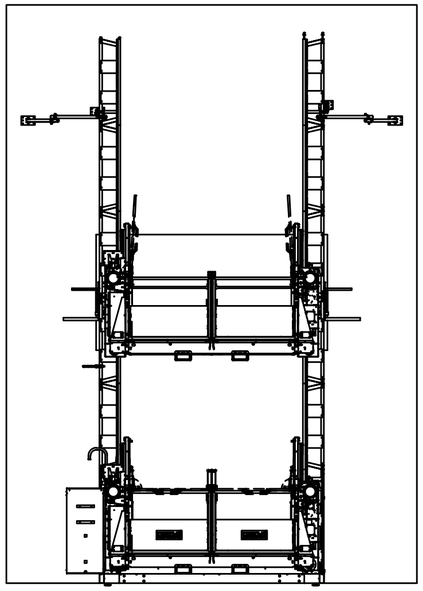

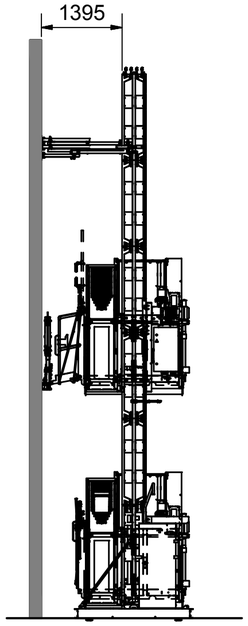

Montage vor dem Gerüst / Assembly in front of the scaffolding

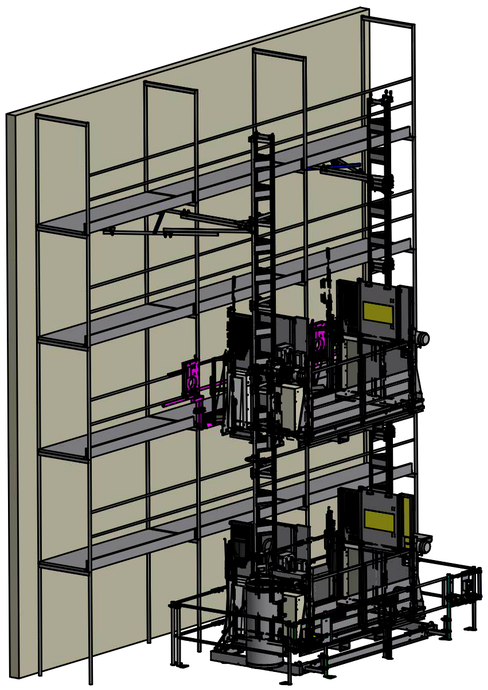

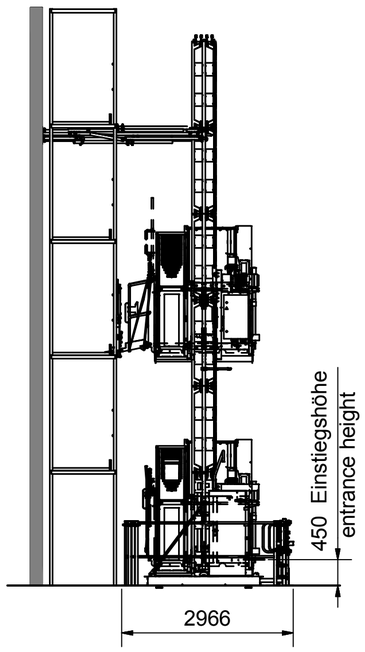

Transportmaße
(Kabeltopf in der Bühne)

Transport dimensions
(cable bin in the platform)

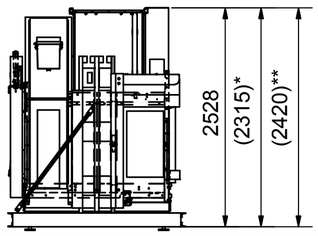

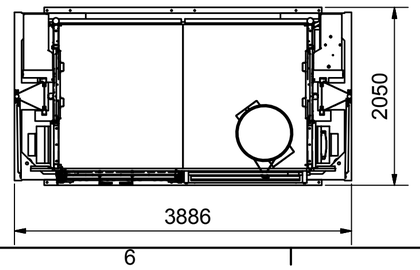

Platzbedarf vor Wand
Space requirement in front of the wall

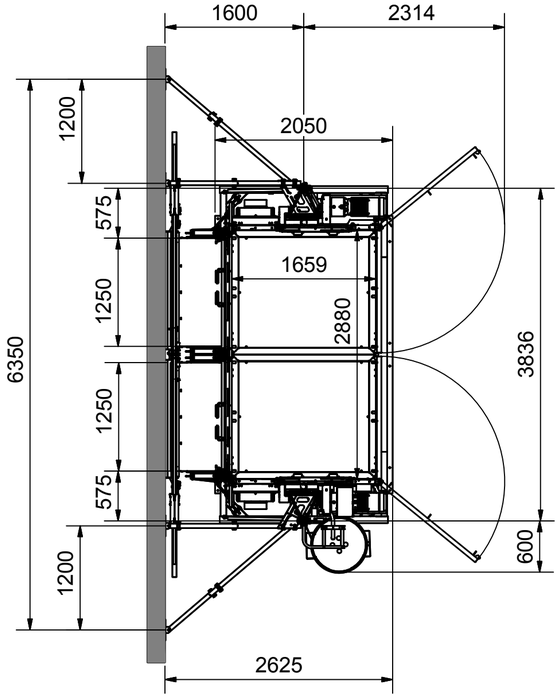

Platzbedarf vor Gerüst (mit Umwehrung gez.)
Space requirement in front of the scaffolding
(shown with enclosure)

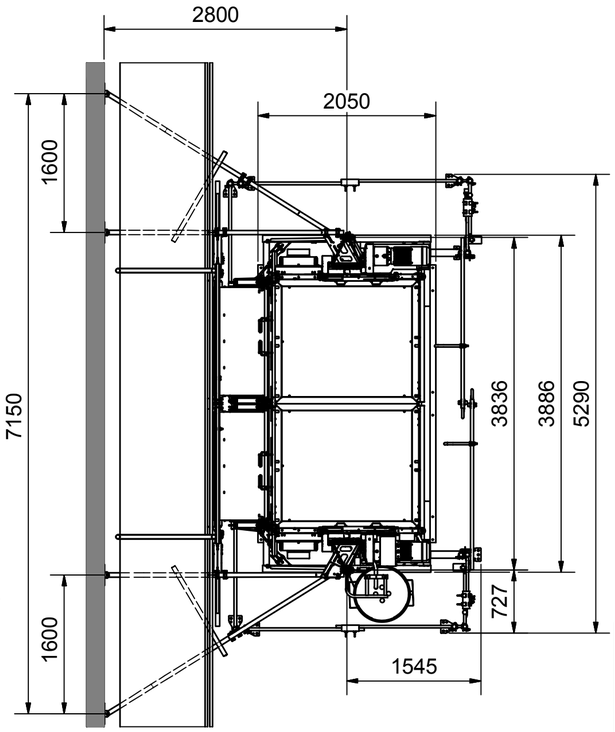

Art. 02614 GEDA 1500ZZP BÜHNE E
* 2315 ohne M-Steg / without assembly plank
** 2420 mit M-Steg / with assembly plank

Schachtmaße mit/ohne Kabeltopf (kein Personentransport)
Shaft dimensions with/without cable bin (no person transport)

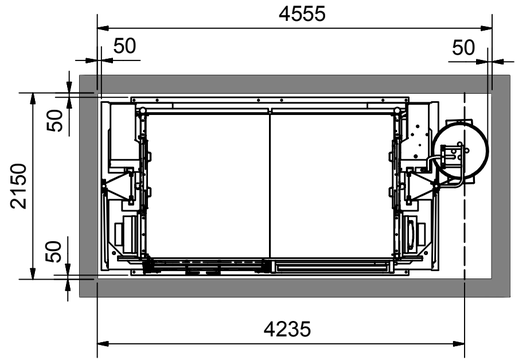

Schacht - Durchgangsmaße (500mm von Bühneninnenkante)
Hoistway size (500mm from platform`s interior)

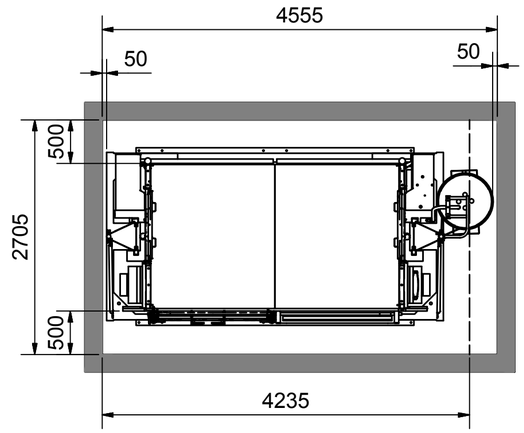

Werkstoff / Material:	Tol.: Tol.: Tol.:	Gewicht / Weight: 169165,092 kg ID: 02662		
In Bearbeitung	Datum / Date	Name	Benennung / Title: Gerätemaße GEDA 1500ZZP Bühne E-3	Maßstab / Scale: 1:75
erstellt / created	25.01.2017	GEDA\barwig		
geändert / changed	01.03.2017	barwig		
GEDA® Dechentreiter GmbH & Co. KG Mertinger Str. 60 86663 Asbach-Bäumenheim	Zeichnungsnummer / Drawing number: 1083408.idw -		Datei-/File-Name: 1083407.iam - Urspr. / Origin:	A2 1 /2

Montage vor der Wand / Assembly in front of the wall

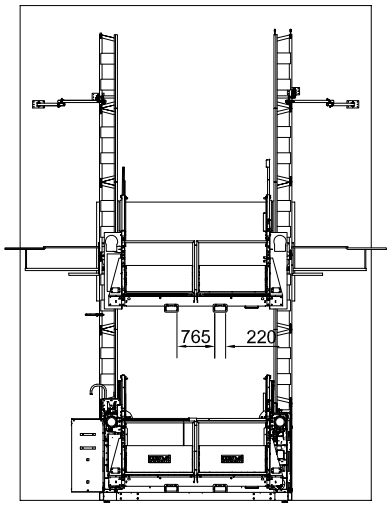

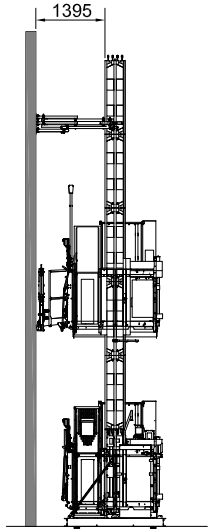

Platzbedarf vor Wand / Space requirement in front of the wall

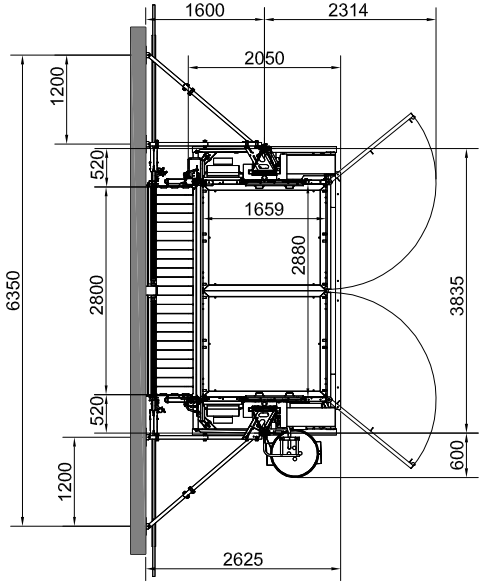

Schachtmaße mit/ohne Kabeltopf (kein Personentransport)

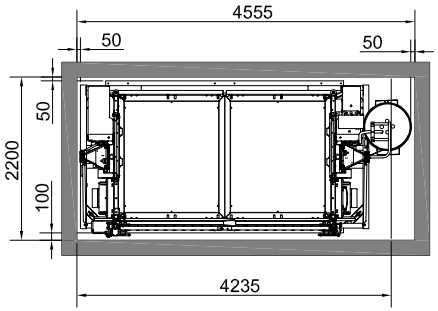

Montage vor dem Gerüst / Assembly in front of the scaffolding

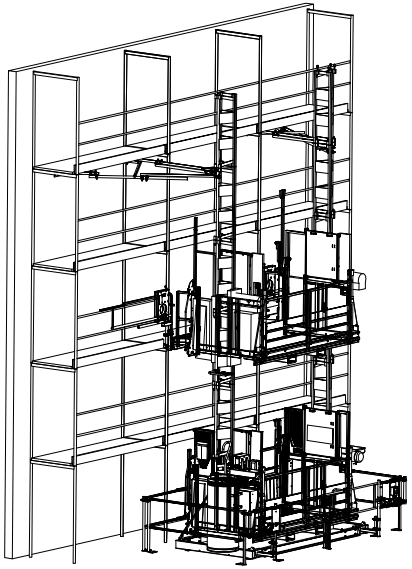

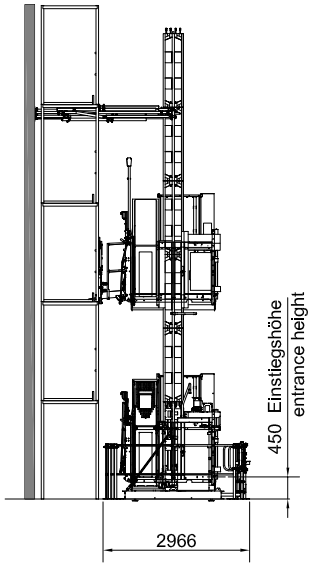

Platzbedarf vor Gerüst (mit Umwehrung gez.)
Space requirement in front of the scaffolding (shown with enclosure)

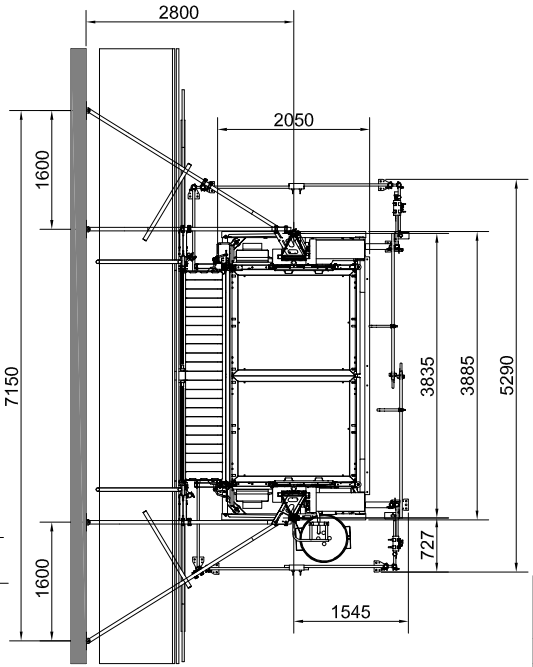

Schacht - Durchgangsmaße (500mm von Bühneninnenkante)

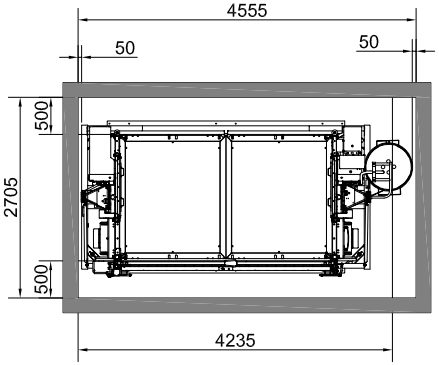

Transportmaße
(Kabeltopf in der Bühne)

Transport dimension
(cable bin in the platform)

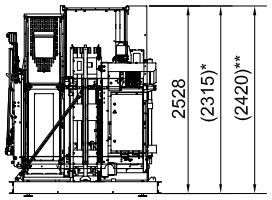

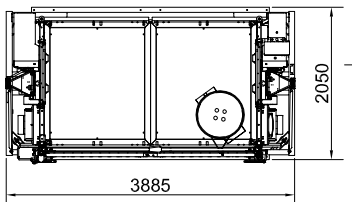

Art. 02620 GEDA 1500ZZP Bühne ED
Art. 02646 GEDA 1500ZZP Bühne ED USA
* 2315 ohne M-Steg / without assembly plank
** 2420 mit M-Steg / with assembly plank

Werkstoff / Material:		Tol.: Tol.: Tol.:	Gewicht / Weight: 148050,145 kg		
			ID: 02663		
In Bearbeitung	Datum / Date	Name	Benennung / Title: Gerätemaße GEDA 1500ZZP Bühne ED-3		Maßstab / Scale: 1:75
erstellt / created	03.02.2017	GEDA\barwig			
geändert / changed	02.03.2017	barwig			
GEDA® Dechentreiter GmbH & Co. KG Mertinger Str. 60 86663 Asbach-Bäumenheim			Zeichnungsnummer / Drawing number: 1083991.idw -	Datei-/File-Name: 1083990.iam - Ursp. / Origin:	A2 1 /2

Montage vor der Wand / Assembly in front of the wall

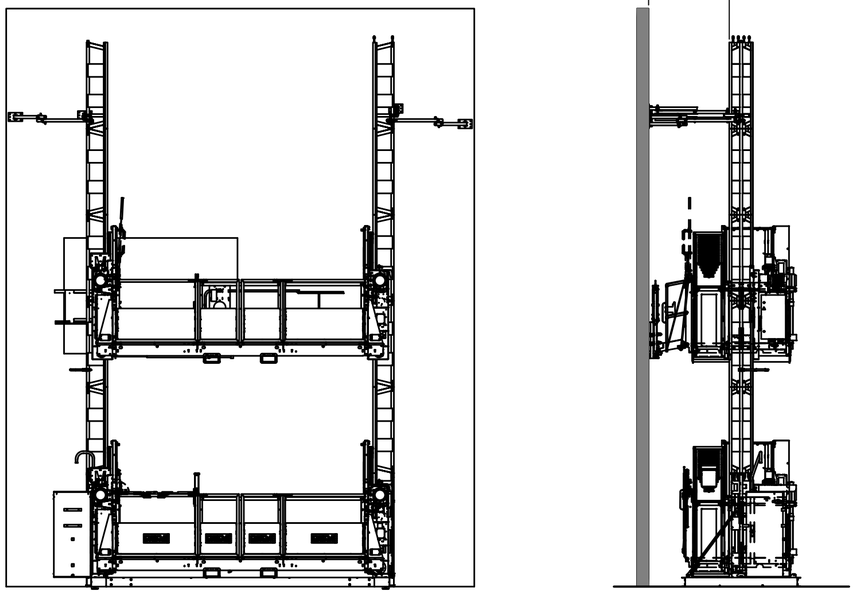

Montage vor dem Gerüst / Assembly in front of the scaffolding

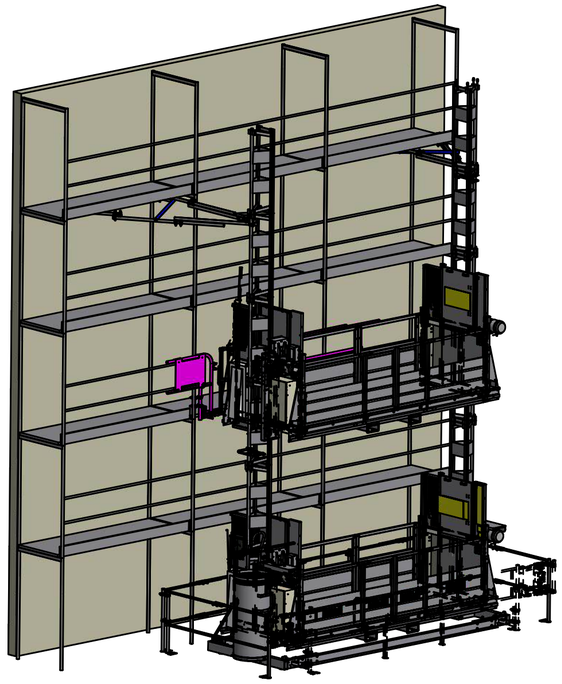

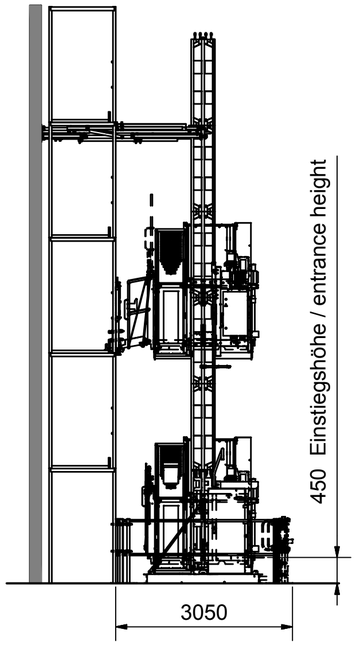

Transportmaße
(Kabeltopf in der Bühne)

Transport dimensions
(cable bin in the platform)

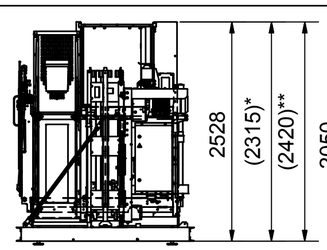

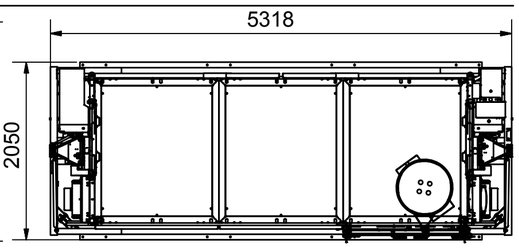

Platzbedarf vor Wand
Space requirement in front of the wall

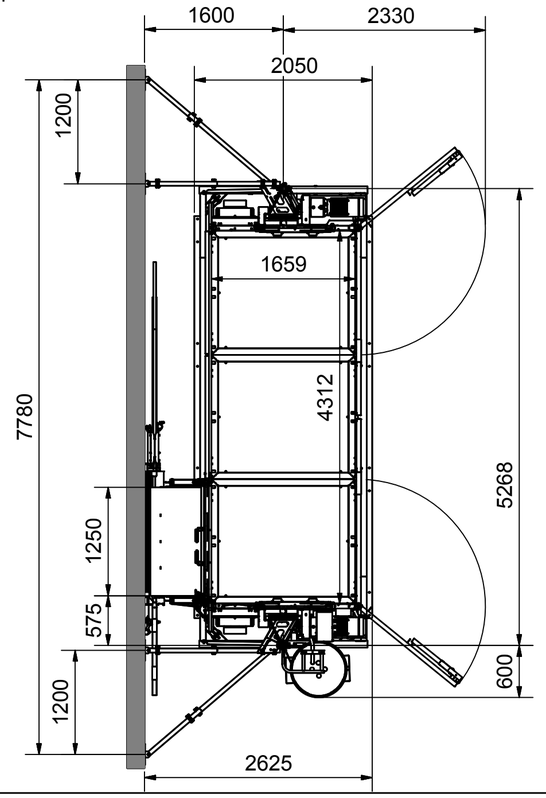

Platzbedarf vor Gerüst (mit Umwehrung gez.)
Space requirement in front of the scaffolding (shown with enclosure)

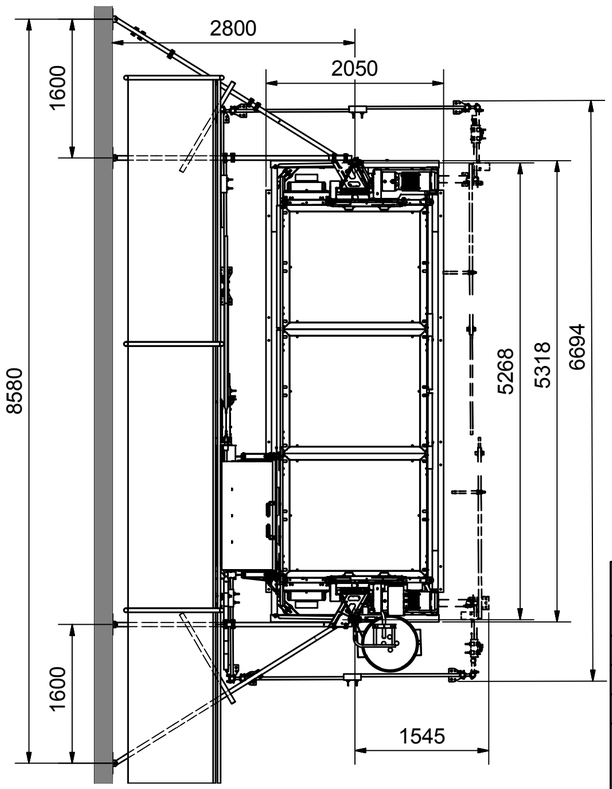

Schachtmaße mit/ohne Kabeltopf (kein Personentransport)
Shaft dimensions with/without cable bin (no person transport)

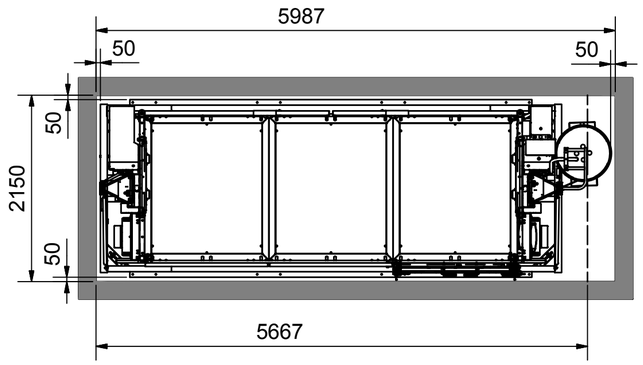

Schacht - Durchgangsmaße (500mm von Bühneninnenkante)
Hoistway size (500mm from platform`s interior)

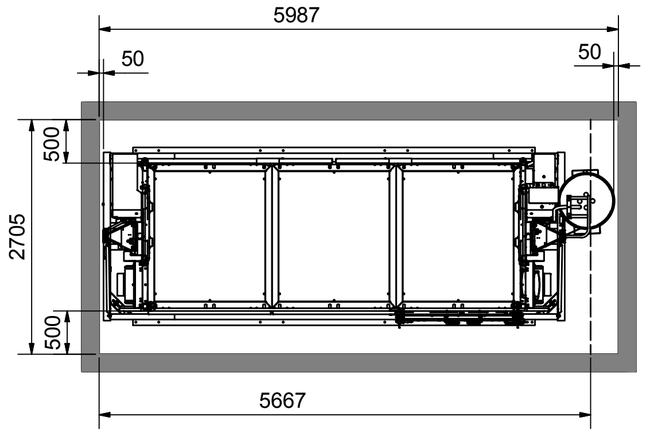

Art. 02615 GEDA 1500ZZP BÜHNE F
* 2315 ohne M-Steg / without assembly plank
** 2420 mit M-Steg / with assembly plank

Werkstoff / Material:	Tol.: Tol.: Tol.:	Gewicht / Weight: 192209,055 kg ID: 02665		
In Bearbeitung	Datum / Date	Name	Benennung / Title: Gerätemaße GEDA 1500ZZP Bühne F-3	Maßstab / Scale: 1:75
erstellt / created	26.01.2017	GEDA\barwig		
geändert / changed	03.03.2017	barwig		
GEDA® Dechentreiter GmbH & Co. KG Mertinger Str. 60 86663 Asbach-Bäumenheim	Zeichnungsnummer / Drawing number: 1083497.idw -		Datei-/File-Name: 1083496.iam - Urspr. / Origin:	A2 1 /2

Montage vor der Wand / Assembly in front of the wall

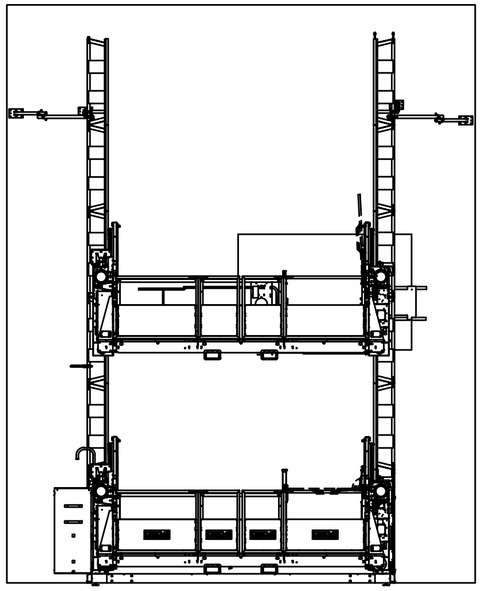

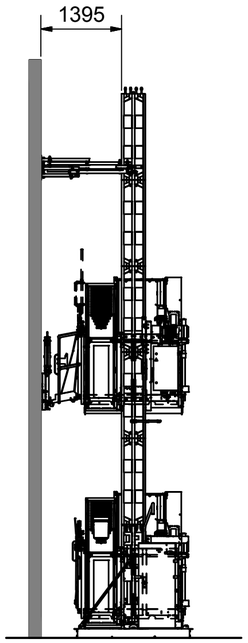

Montage vor dem Gerüst / Assembly in front of the scaffolding

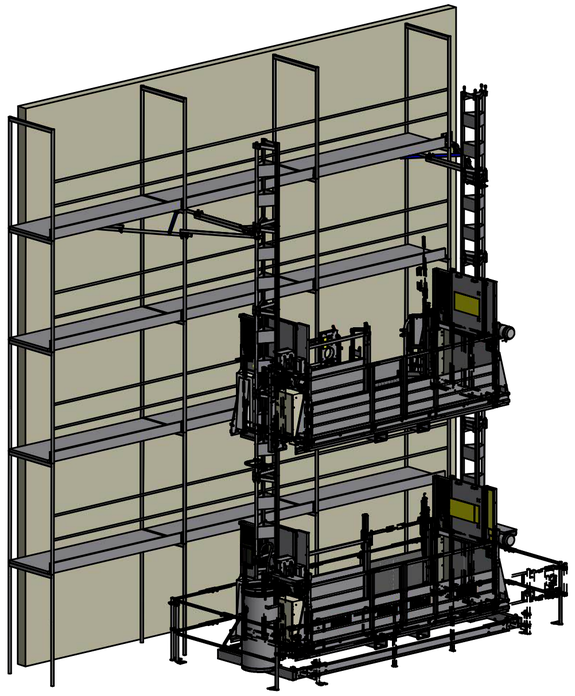

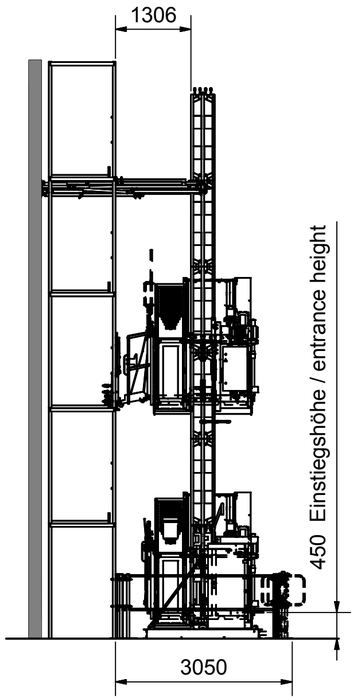

Transportmaße
(Kabeltopf in der Bühne)

Transport dimensions
(cable bin in the platform)

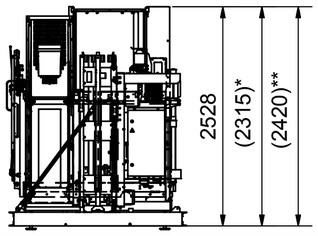

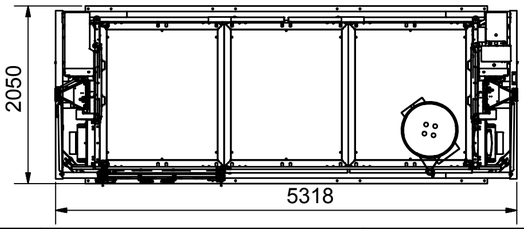

Platzbedarf vor Wand
Space requirement
in front of the wall

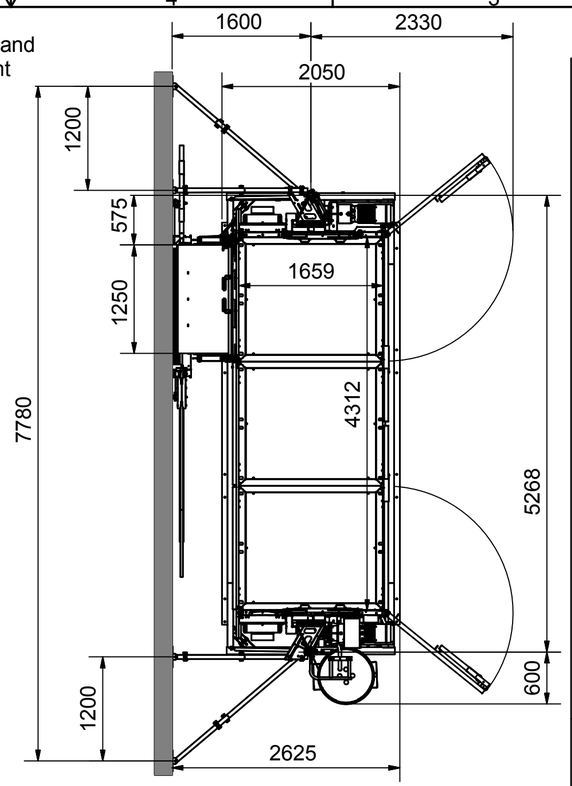

Platzbedarf vor Gerüst (mit Umwehrung gez.)
Space requirement in front of the scaffolding (shown with enclosure)

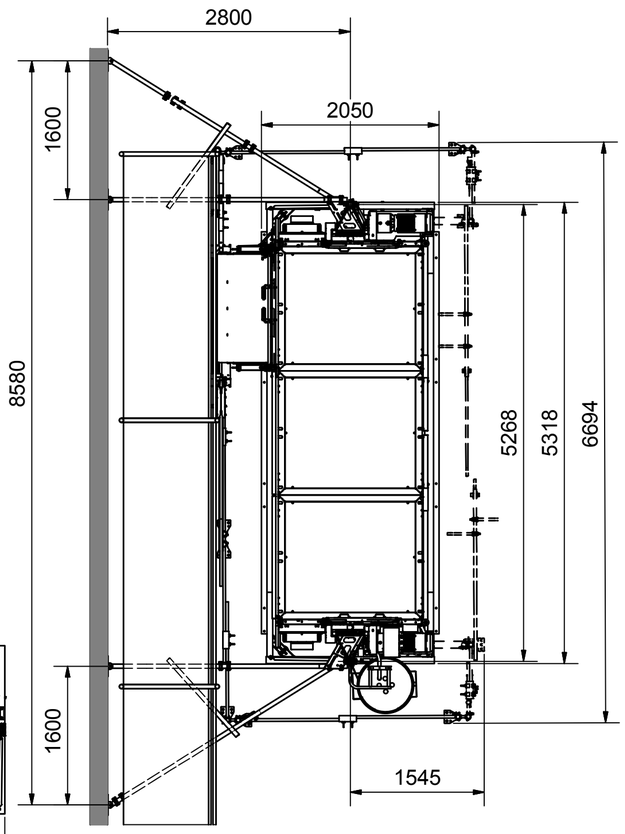

Schachtmaße mit/ohne Kabeltopf (kein Personentransport)
Shaft dimensions with/without cable bin (no person transport)

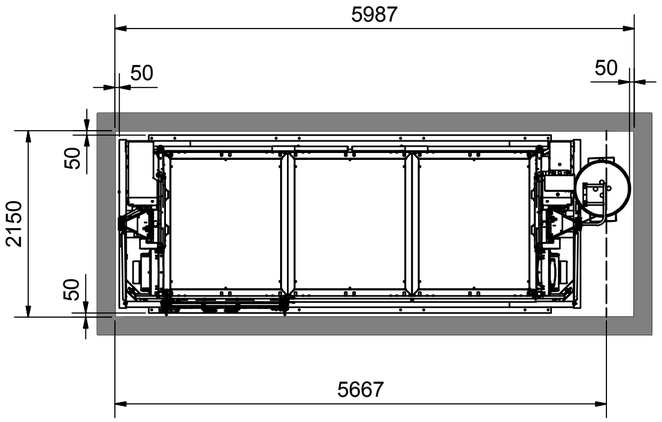

Schacht - Durchgangsmaße (500mm von Bühneninnenkante)
Hoistway size (500mm from platform`s interior)

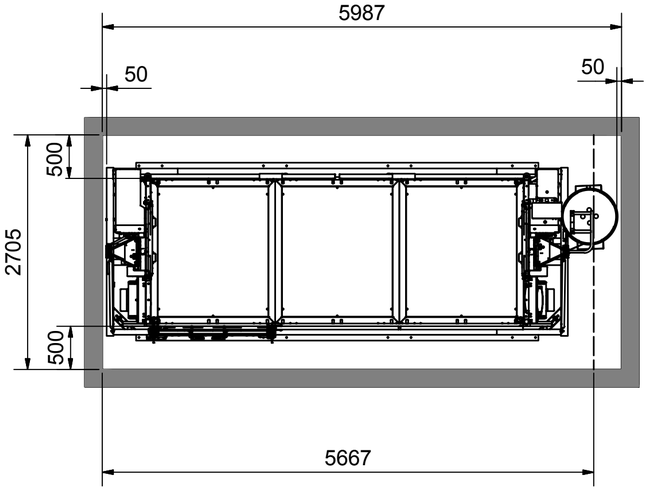

Art. 02616 GEDA 1500ZZP BÜHNE G
* 2315 ohne M-Steg / without assembly plank
** 2420 mit M-Steg / with assembly plank

Werkstoff / Material:		Tol.: Tol.: Tol.:	Gewicht / Weight: 192208,909 kg ID: 02666		
In Bearbeitung	Datum / Date	Name	Benennung / Title: Gerätemaße GEDA 1500ZZP Bühne G-3		Maßstab / Scale: 1:75
erstellt / created	30.01.2017	GEDA\barwig			
geändert / changed	06.03.2017	barwig			
GEDA® Dechentreiter GmbH & Co. KG Mertinger Str. 60 86663 Asbach-Bäumenheim			Zeichnungsnummer / Drawing number: 1083576.idw -	Datei-/File-Name: 1083575.iam - Urspr. / Origin:	A2 1 /2

Montage vor der Wand / Assembly in front of the wall

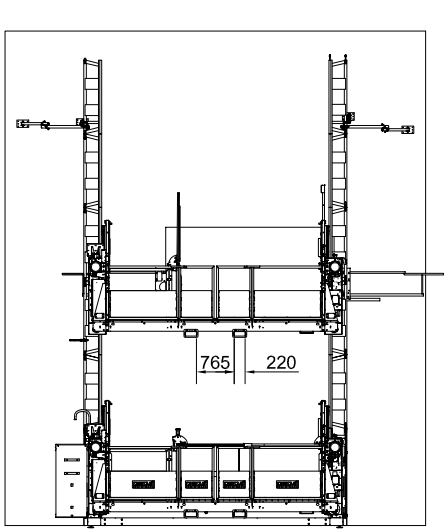

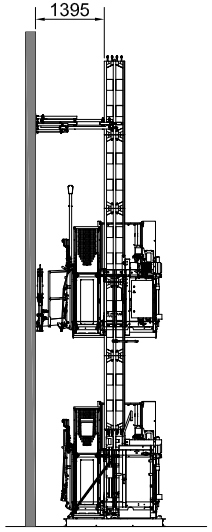

Montage vor dem Gerüst / Assembly in front of the scaffolding

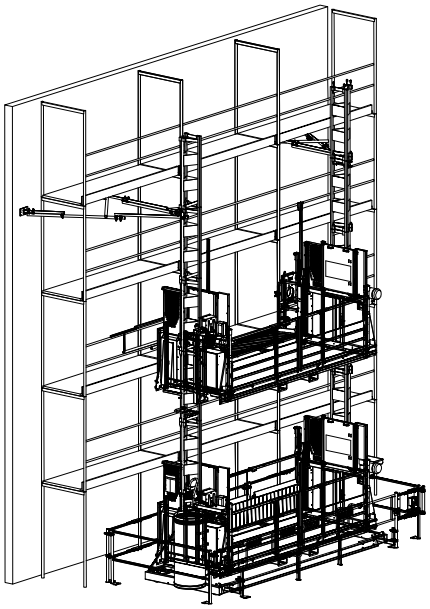

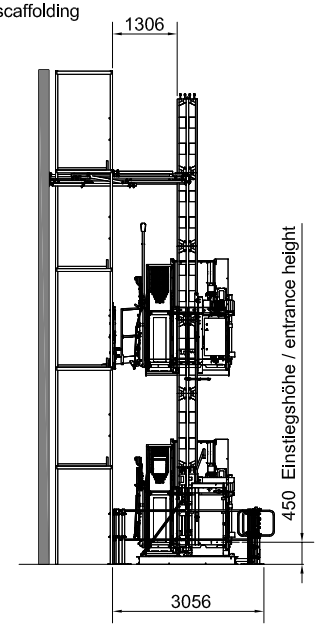

Transportmaße
(Kabeltopf in der Bühne)

Transport dimensions
(cable bin in the platform)

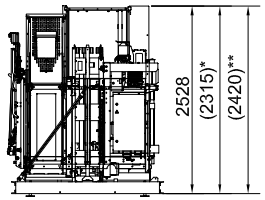

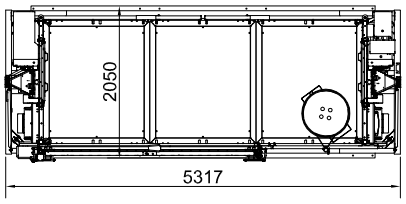

Platzbedarf vor Wand / Space requirement in front of the wall

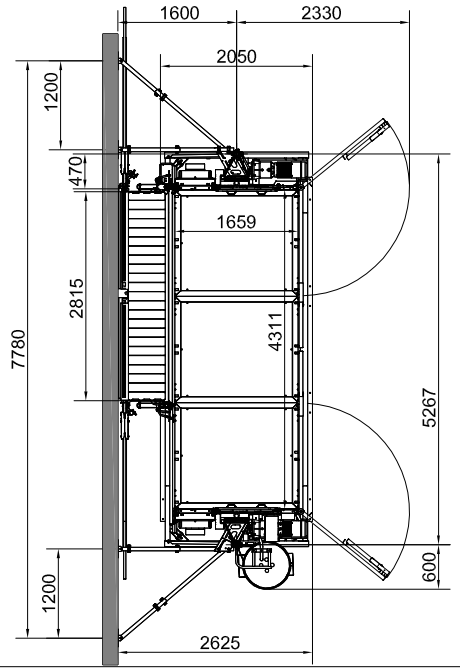

Platzbedarf vor Gerüst (mit Umwehrung gez.)
Space requirement in front of the scaffolding (shown with enclosure)

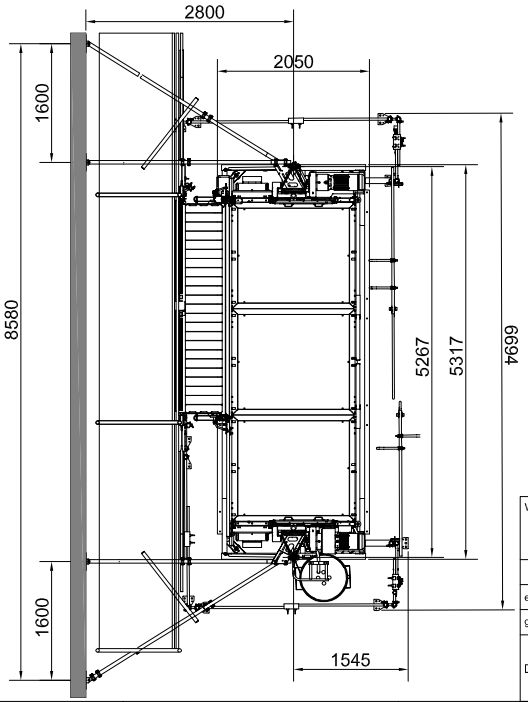

Schacht - Durchgangsmaße (500mm von Bühneninnenkante)
Hoistway size (500mm from platform`s interior)

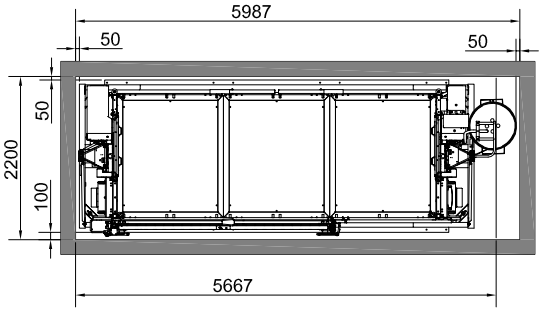

Schacht - Durchgangsmaße (500mm von Bühneninnenkante)
Hoistway size (500mm from platform`s interior)

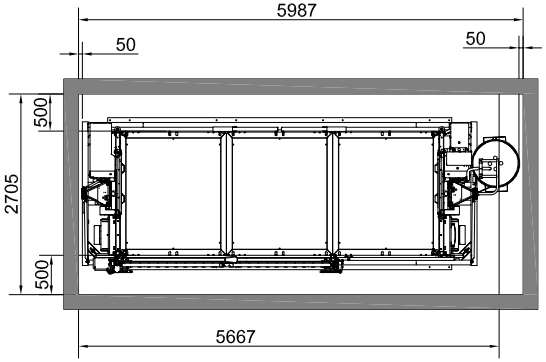

Art. 02619 GEDA 1500ZZP BÜHNE GD
Art. 02647 GEDA 1500ZZP BÜHNE GD USA
* 2315 ohne M-Steg / without assembly plank
** 2420 mit M-Steg / with assembly plank

Werkstoff / Material:		Tol.: Tol.: Tol.:	Gewicht / Weight: 194564,354 kg ID: 02667		
In Bearbeitung	Datum / Date	Name	Benennung / Title: Gerätemaße GEDA 1500ZZP Bühne GD-3		Maßstab / Scale: 1:75
erstellt / created	31.01.2017	GEDA\barwig			
geändert / changed	06.03.2017	barwig			
GEDA® Dechentreiter GmbH & Co. KG Mertinger Str. 60 86663 Asbach-Bäumenheim			Zeichnungsnummer / Drawing number: 1083731.idw -	Datei-/File-Name: 1083730.iam - Urspr. / Origin:	A2 1 /2

Montage vor der Wand / Assembly in front of the wall

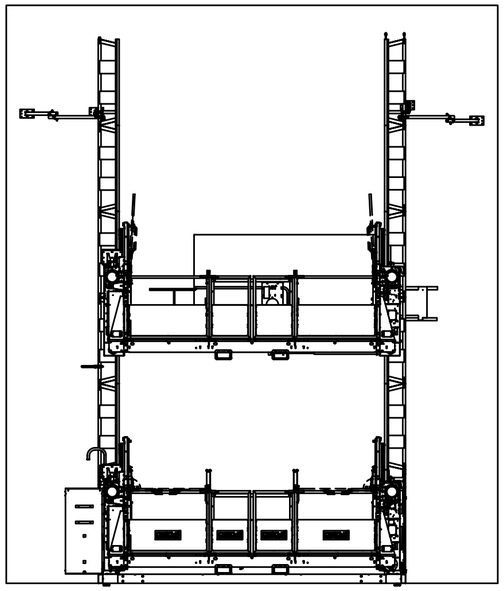

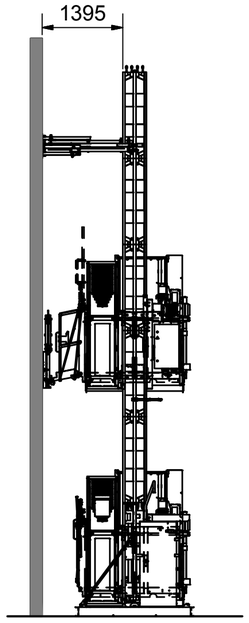

Platzbedarf vor Wand / Space requirement in front of the wall

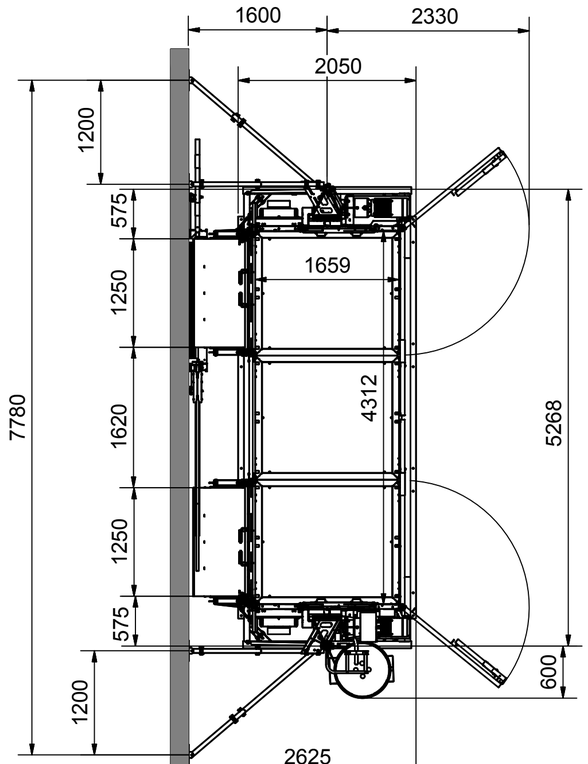

Schachtmaße mit/ohne Kabeltopf (kein Personentransport)
Shaft dimensions with/without cable bin (no person transport)

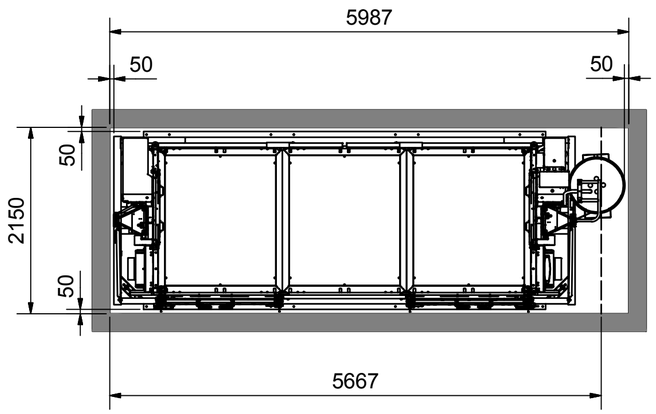

Montage vor dem Gerüst / Assembly in front of the scaffolding

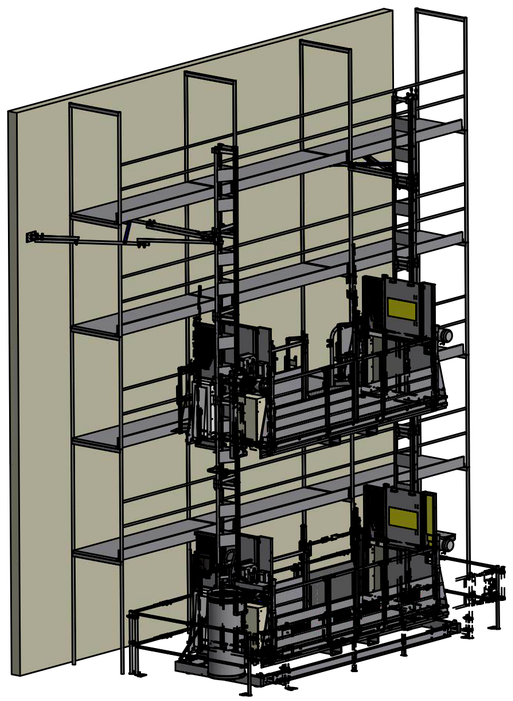

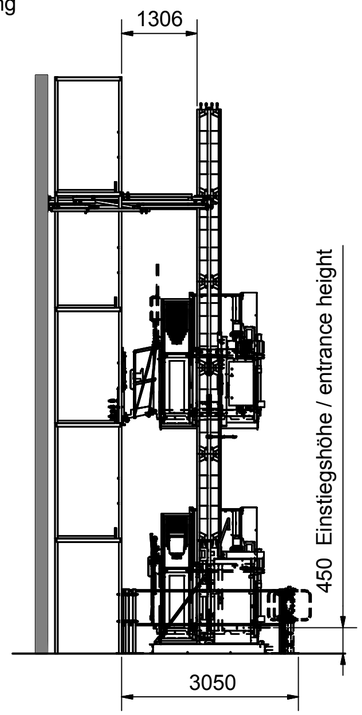

Platzbedarf vor Gerüst (mit Umwehrung gez.)
Space requirement in front of the scaffolding (shown with enclosure)

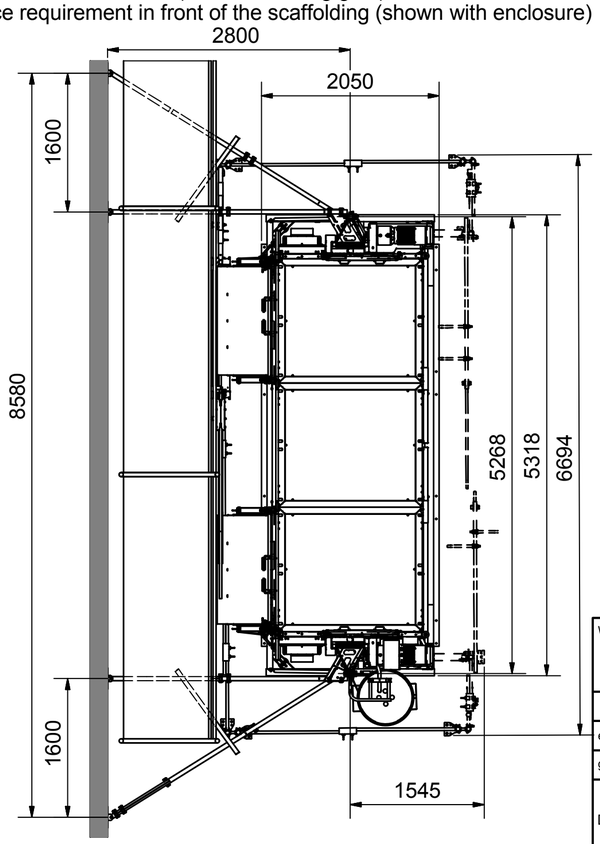

Schacht - Durchgangsmaße (500mm von Bühneninnenkante)
Hoistway size (500mm from platform`s interior)

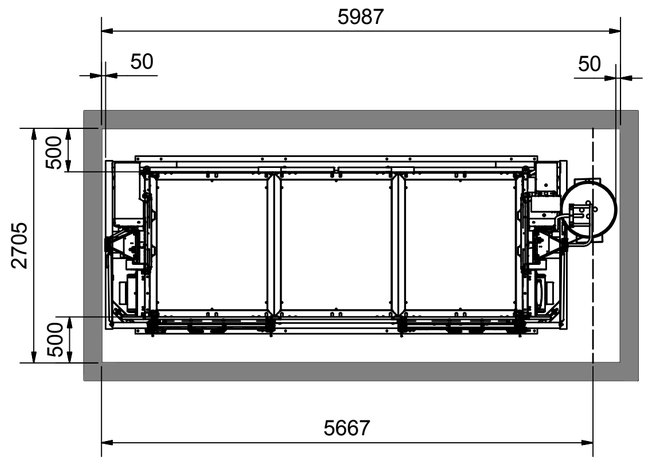

Transportmaße
(Kabeltopf in der Bühne)

Transport dimensions
(cable bin in the platform)

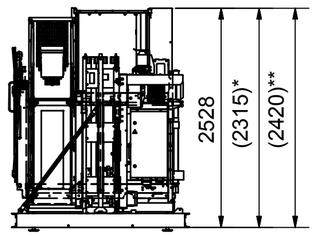

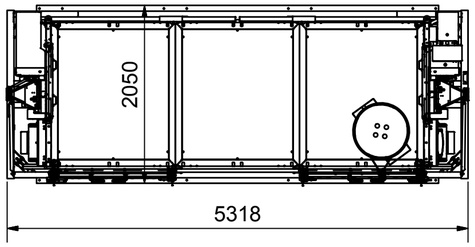

Art. 02617 GEDA 1500ZZP BÜHNE H
* 2315 ohne M-Steg / without assembly plank
** 2420 mit M-Steg / with assembly plank

Werkstoff / Material:		Tol.: Tol.: Tol.:	Gewicht / Weight: 193819,813 kg ID: 02668	
In Bearbeitung	Datum / Date	Name	Benennung / Title: Gerätemaße GEDA 1500ZZP Bühne H-3	Maßstab / Scale: 1:75
erstellt / created	31.01.2017	GEDA\barwig		
geändert / changed	07.03.2017	barwig		
GEDA® Dechentreiter GmbH & Co. KG Mertinger Str. 60 86663 Asbach-Bäumenheim			Zeichnungsnummer / Drawing number: 1083784.idw -	Datei-/File-Name: 1083783.iam - Urspr. / Origin: A2 1 /2

Montage vor der Wand / Assembly in front of the wall

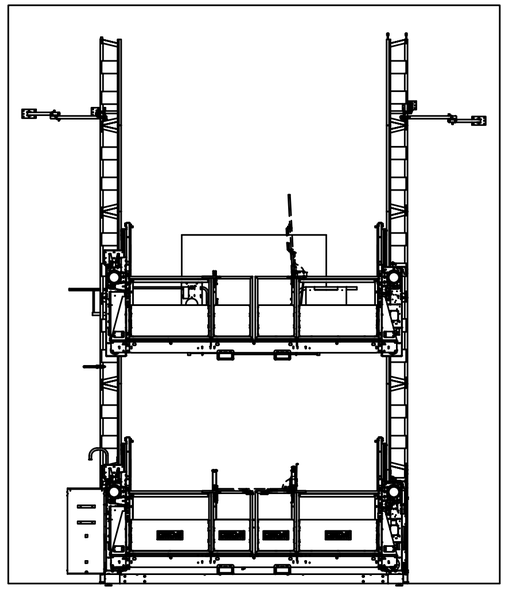

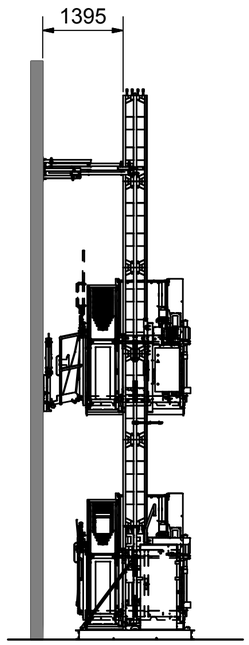

Platzbedarf vor Wand
Space requirement in front of the wall

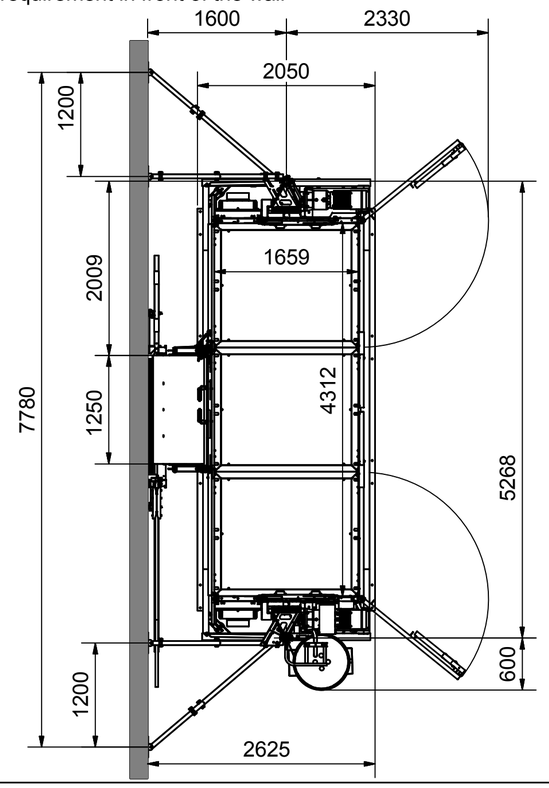

Schachtmaße mit/ohne Kabeltopf (kein Personentransport)
Shaft dimensions with/without cable bin (no person transport)

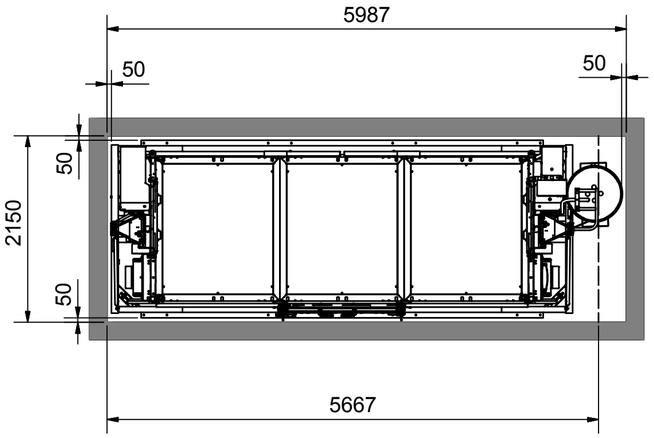

Montage vor dem Gerüst / Assembly in front of the scaffolding

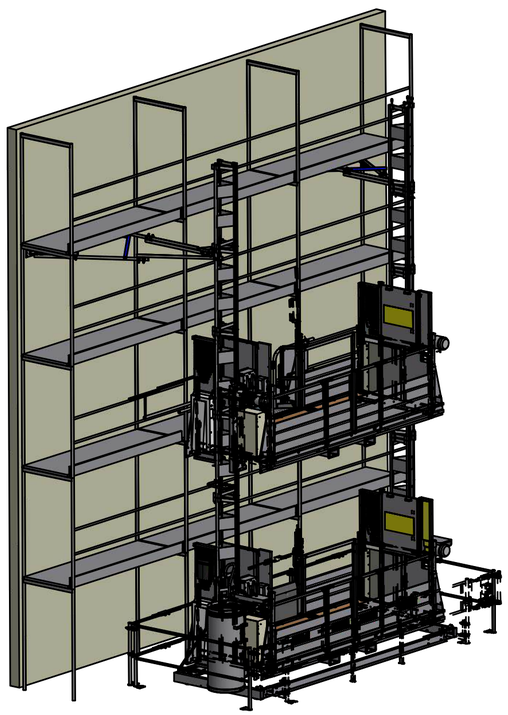

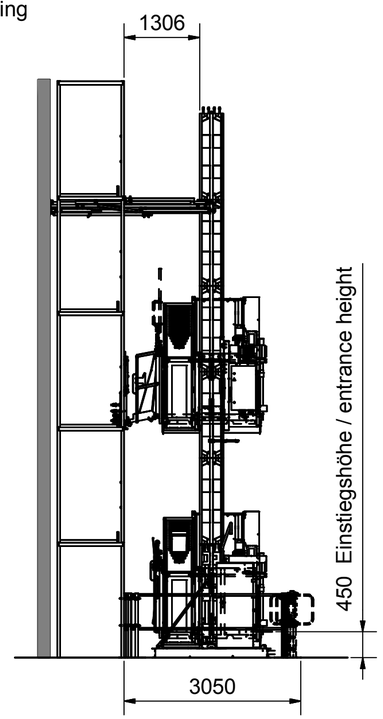

Platzbedarf vor Gerüst (mit Umwehrung gez.)
Space requirement in front of the scaffolding (shown with enclosure)

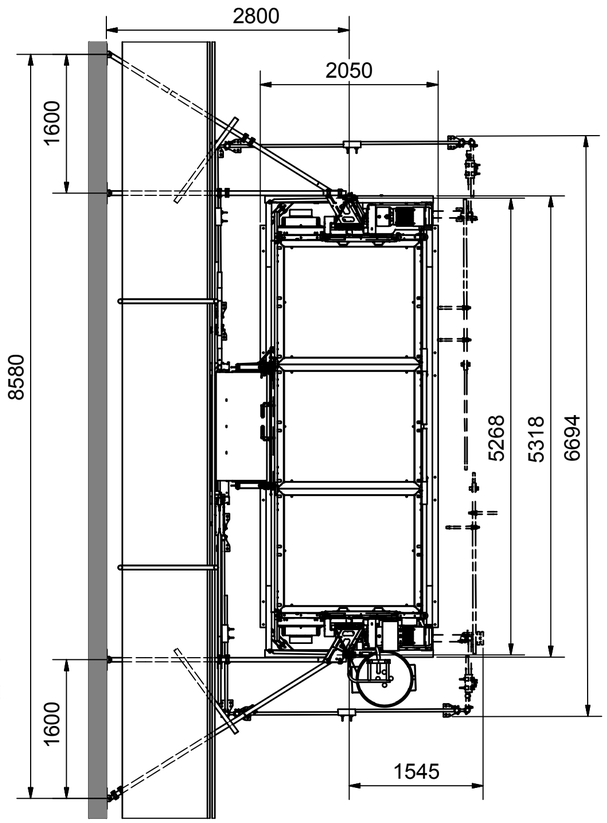

Schacht - Durchgangsmaße (500mm von Bühneninnenkante)
Hoistway size (500mm from platform`s interior)

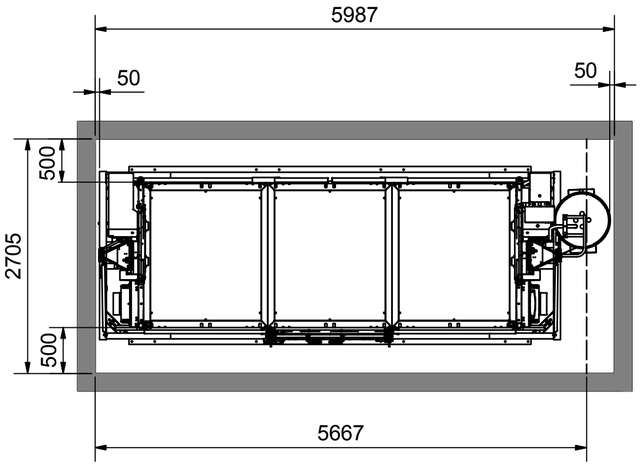

Transportmaße
(Kabeltopf in der Bühne)

Transport dimensions
(cable bin in the platform)

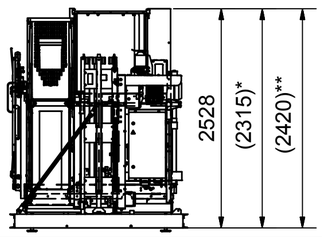

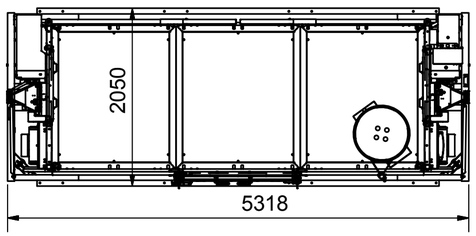

Art. 02618 GEDA 1500ZZP BÜHNE I
* 2315 ohne M-Steg / without assembly plank
** 2420 mit M-Steg / with assembly plank

Werkstoff / Material:			Tol.: Tol.: Tol.:	Gewicht / Weight: 194559,436 kg ID: 02669	
In Bearbeitung	Datum / Date	Name	Benennung / Title: Gerätemaße GEDA 1500ZZP Bühne I-3		Maßstab / Scale: 1:75
erstellt / created	01.02.2017	GEDA\barwig			
geändert / changed	07.03.2017	barwig			
GEDA® Dechentreiter GmbH & Co. KG Mertinger Str. 60 86663 Asbach-Bäumenheim			Zeichnungsnummer / Drawing number: 1083832.idw -	Datei-/File-Name: 1083831.iam - Urspr. / Origin:	A2 1 /2