GEDA 300Z Art. 02511/14770/16430 - Lastbühne Art. 02526 [Zg.-Nr. VERK0643]

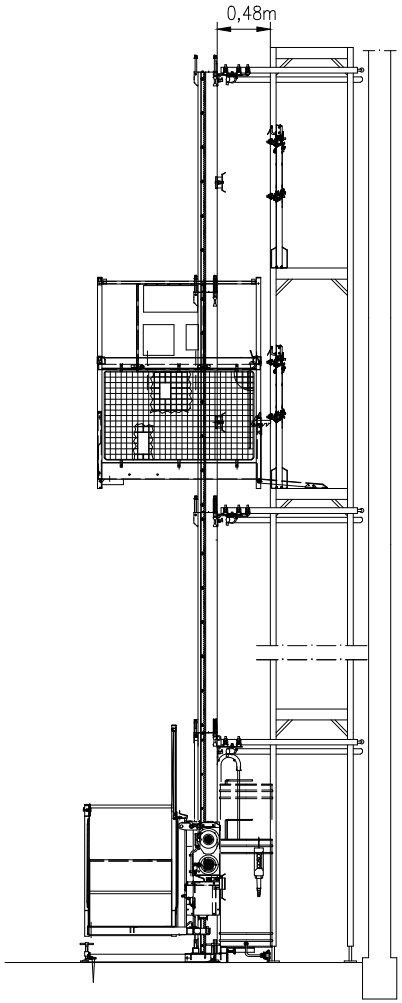

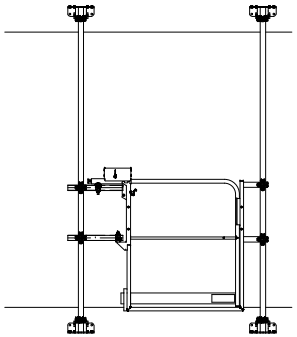

Montage vor der Wand

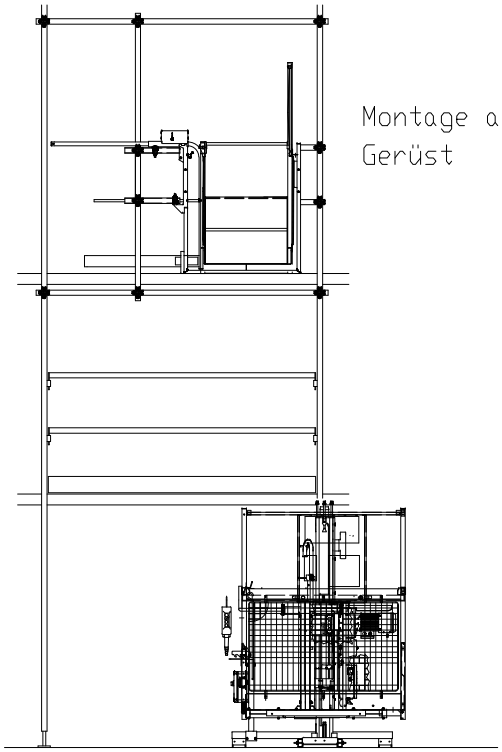

Montage am Gerüst

normaler Platzbedarf vor Wand

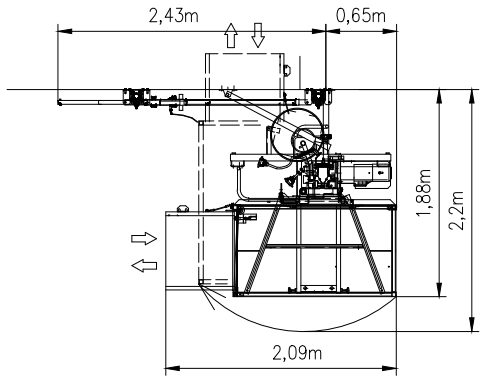

Transportmaße
Grundeinheit Höhe: 2,1m

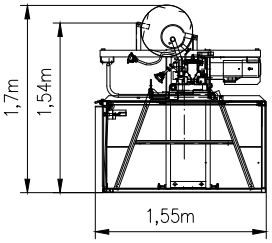

normaler Platzbedarf vor Gerüst

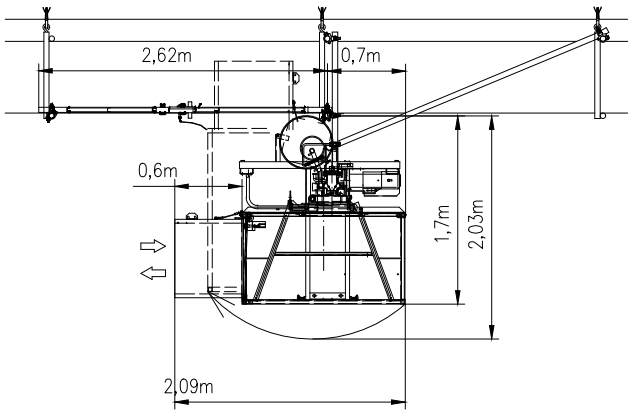

Schachtmaße

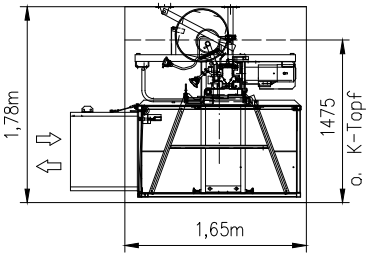

siehe Aufbauschema 005-000.003

Maß 1475mm für Ausf. o. K-Topf ergänzt. A

Werkstoff: .	TOLERANZ: .	Maßstab: 1:35	Gewicht:
	TOLERANZ:	Dosname: VERK\VERK0643	
	TOLERANZ:	Identnummer: VERK0643/02511/16430	
Änd. H:	TOLERANZ:	Benennung: Gerätemaße GEDA 300Z	
Änd. G:	Datum Name		
Änd. F:	Bearb. 06.11.2013 Egner		
Änd. E:	Gepr.		
Änd. D:	GEDA® DECHENTREITER GmbH & Co. KG D-86663 Asbach-Bäumenheim	Zeichnungsnummer: VERK0643	Blatt
Änd. C:			
Änd. B:			
Änd. A: o. Ä. 17.11.14 Eg.			
Zust. Änderung Datum Name	Urspr.:	Ers. f.:	Ers. f.:

GEDA 300Z Art. 02511/14770/16430 - Lastbühne Art. 02526 [Zg.-Nr. VERK0643]

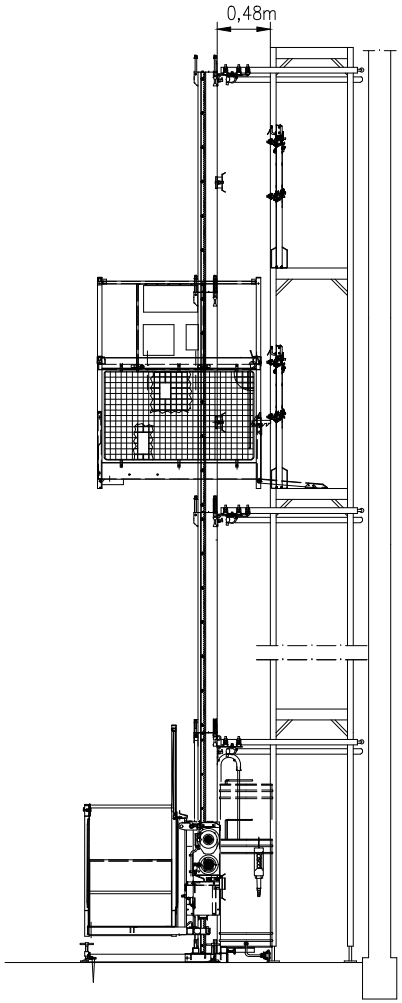

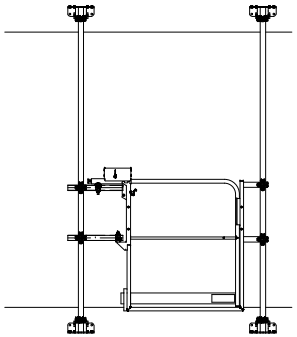

Montage vor der Wand

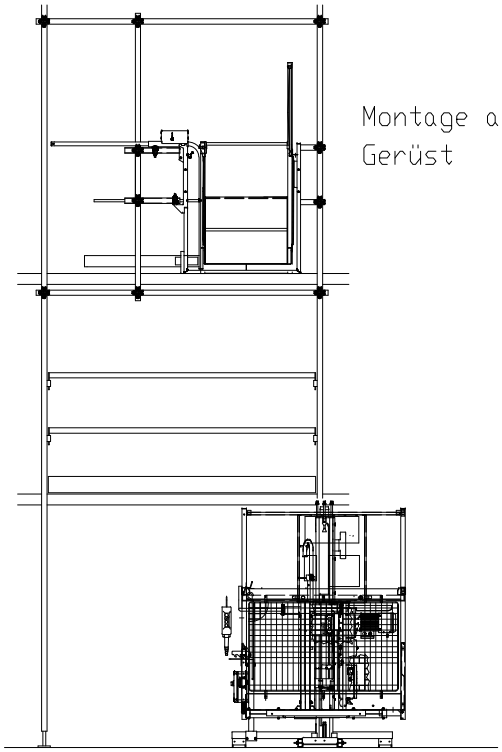

Montage am Gerüst

normaler Platzbedarf vor Wand

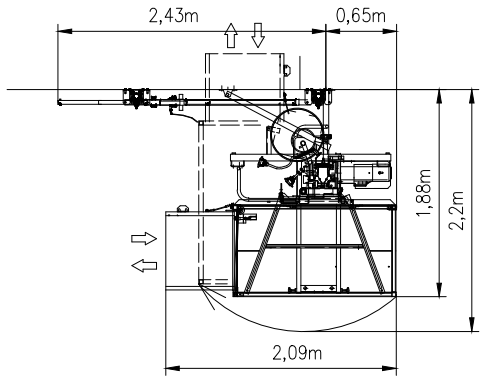

Transportmaße
Grundeinheit Höhe: 2,1m

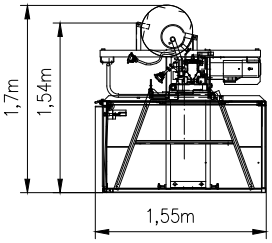

normaler Platzbedarf vor Gerüst

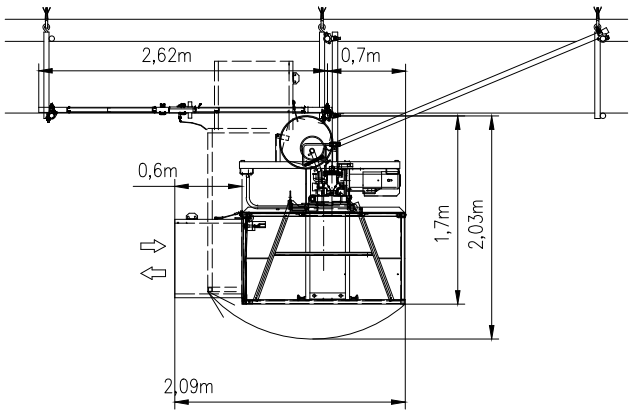

Schachtmaße

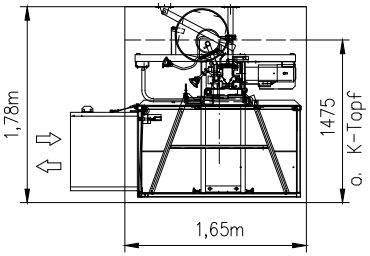

siehe Aufbauschema 005-000.003

Maß 1475mm für Ausf. o. K-Topf ergänzt. A

Werkstoff: .	TOLERANZ: .	Maßstab: 1:35	Gewicht:
	TOLERANZ:	Dosname: VERK\VERK0643	
	TOLERANZ:	Identnummer: VERK0643/02511/16430	
Änd. H:	TOLERANZ:	Benennung: Gerätemaße GEDA 300Z	
Änd. G:	Datum Name		
Änd. F:	Bearb. 06.11.2013 Egner		
Änd. E:	Gepr.		
Änd. D:	GEDA® DECHENTREITER GmbH & Co. KG D-86663 Asbach-Bäumenheim	Zeichnungsnummer: VERK0643	Blatt
Änd. C:			
Änd. B:			
Änd. A: o. Ä. 17.11.14 Eg.			
Zust. Änderung Datum Name	Urspr.:	Ers. f.:	Ers. f.: